Assemblaggio banda elastica

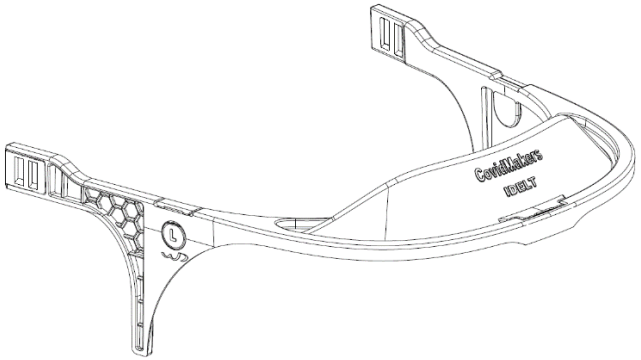

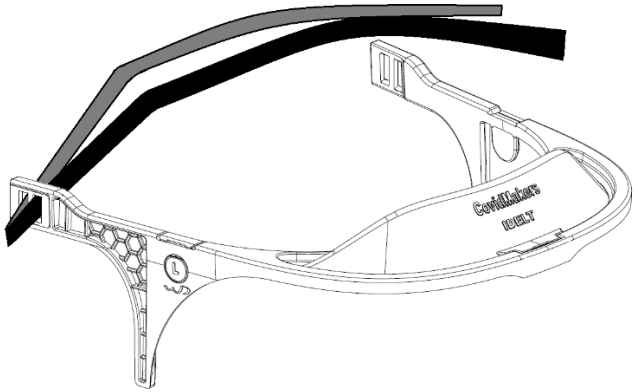

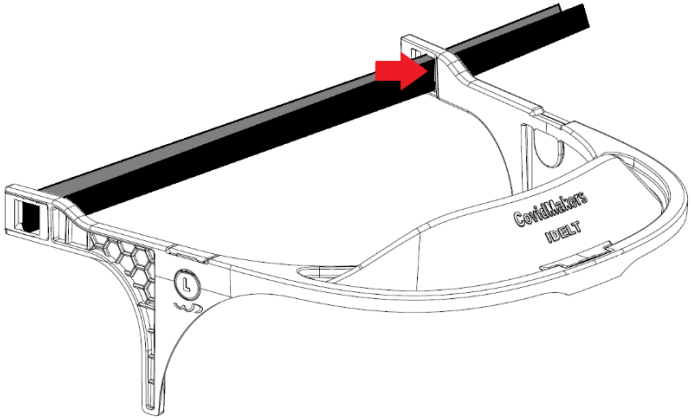

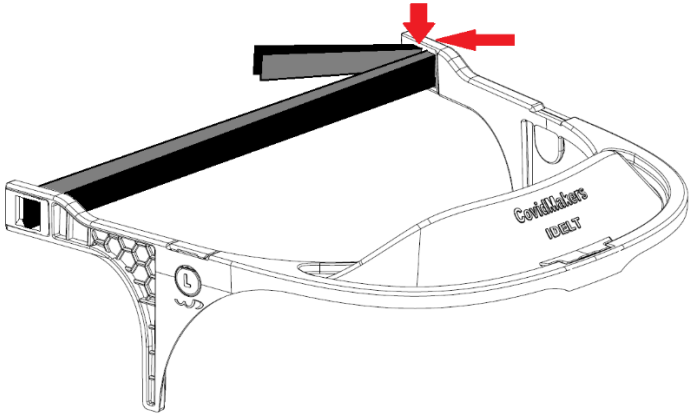

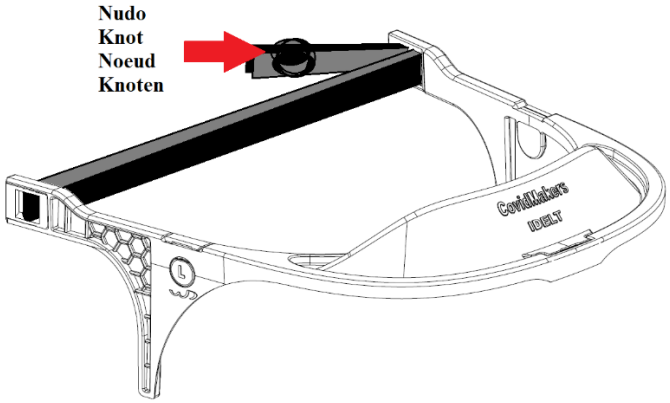

Incollaggio di Foam

Montaggio dello schermo protettivo

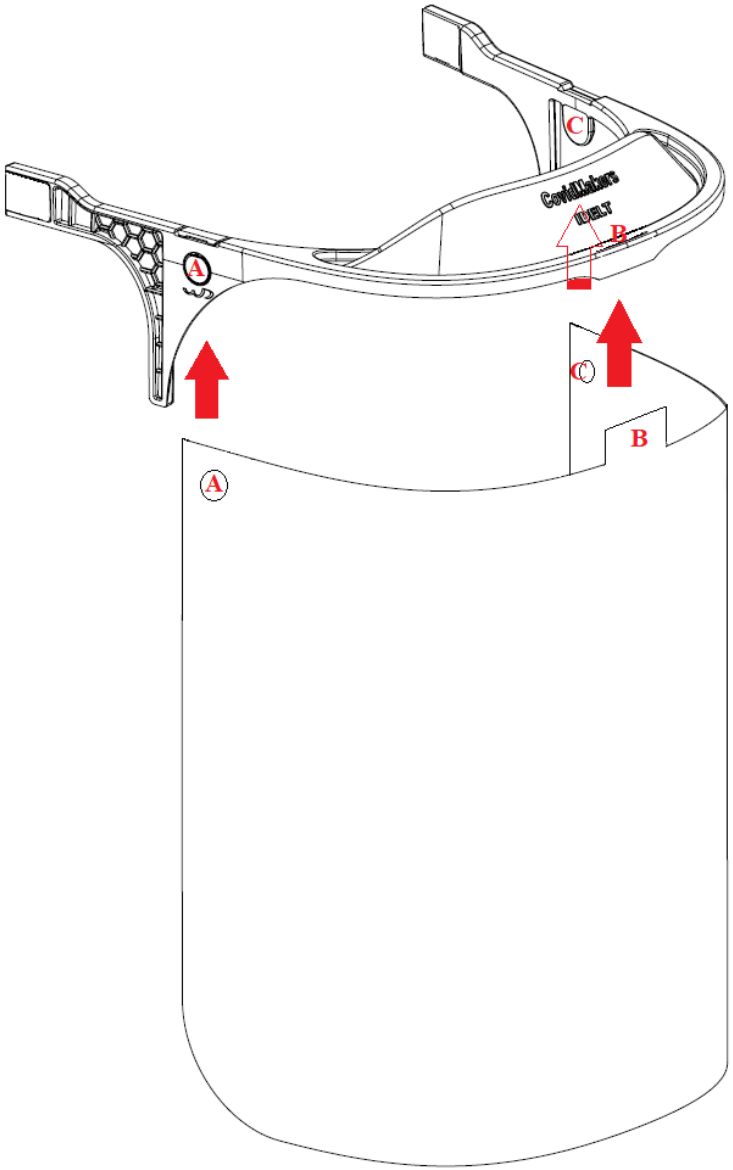
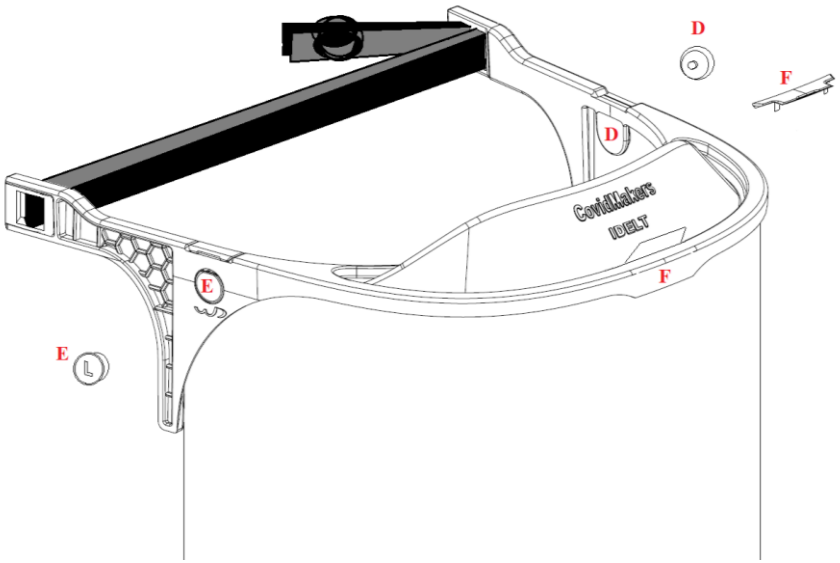
Posizionamento dei clip di sicurezza