Vinyl polysiloxane bite registration material
DIN 13903

KETTENBACH DENTAL
Simply intelligent

FUTAR®

INSTRUCTIONS FOR USE / Gebrauchsinformation / Mode d'emploi / Gebruiksaanwijzing / Инструкция по использованию / Istruzioni per l'uso / Instrucciones de uso / Kullanım Kılavuzu / Instruções de uso / Instrukcja użycia / Інструкція для застосування / 取扱説明書 / تعليمات الاستخدام

CONTENT

Inhalt / Contenu / Inhoud / содержимое / Contenuto / Contenido / İçerik / Conteúdo / Treść / Зміст / 目次 / الفهرس

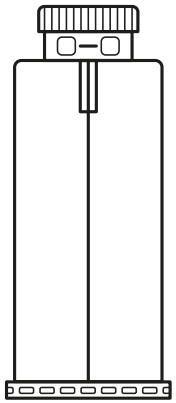

Deutsch 4

English. 10

Français. 15

Nederlands 21

Русский. 26

Italiano 32

Español 38

Türkçe 44

Português 49

Polski 55

Українська 62

日本語 69

75 . . . . . عربي

Vinyl polysiloxane bite registration material
DIN 13903

KETTENBACHDENTAL
Simply intelligent

Futar®
Futar® Fast
Futar® Easy
Futar® Easy Fast
Futar® D
Futar® D Fast
Futar® D Slow

For dental professional use only.

Caution: Federal (U.S.A.) Law restricts this device to sale by or on the order of a dentist.

Produktbeschreibung

Futar®, Futar® Fast, Futar® Easy, Futar® Easy Fast, Futar® D, Futar® D Fast und Futar® D Slow sind spritzbare, additionsvernetzende, elastomere Materialien zur Bissregistrierung für die exakte Aufzeichnung der Okklusionsverhältnisse.

Anwendungsgebiete

Alle Futar®-Bissregistriermaterialien (Futar®, Futar® Fast, Futar® Easy, Futar® Easy Fast, Futar® D, Futar® D Fast und Futar® D Slow) können für präzise Registrierungen Verwendung finden.

Futar® D-Materialien (Futar® D, Futar® D Fast, Futar® D Slow) eignen sich für Anwendungen, die ein hartes Silikon zur Bissregistrierung erfordern.

Der Einsatz von Futar® Fast, Futar® Easy Fast und Futar® D Fast ist aufgrund der kürzeren Verarbeitungszeit für „kleinere Anwendungen“ sinnvoll.

Für zeitaufwändige Bissregistrierungen eignet sich wegen seiner längeren Verarbeitungszeit Futar® D Slow.

Futar® Easy und Futar® Easy Fast zeichnen sich durch eine geringere Austragskraft aus.

Patientenzielgruppe

Patienten, die im Rahmen einer zahnärztlichen Maßnahme behandelt werden.

Warnhinweise

Futar®-Bissregistriermaterialien dürfen nicht für konventionelle Abformungen eingesetzt werden. Die erreichten hohen Endhärtewerte erschweren die Entnahme der Abformung ganz erheblich und können zur unbeabsichtigten Extraktion von Zähnen führen.

Potentielle allergene Stoffe

Platinverbindung, 4-Methoxyphenol.

Vorsichtsmaßnahmen

Nicht nach Ablauf des Verwendbarkeitsdatums anwenden.

Normalerweise werden durch diese Produkte keine allergischen Reaktionen hervorgerufen; bei empfindlichen Personen kann eine allergische Reaktion jedoch nicht ausgeschlossen werden.

Im Zweifelsfall empfehlen wir, vor der Anwendung einen Allergietest durchzuführen.

Das Material nicht bei bekannten Allergien gegen einen der Inhaltsstoffe oder bei Kontaktallergien verwenden.

Keine Reste des Bissregistriermaterials im Sulkus oder in der Mundhöhle belassen.

Bissregistriermaterial nicht verschlucken. Nach versehentlichem Verschlucken: Bei auftretenden oder anhaltenden Beschwerden wenden Sie sich an einen Arzt.

Augenkontakt vermeiden. Bei versehentlichem Augenkontakt: Sofort gründliches Ausspülen mit Augendusche oder Wasser. Bei auftretenden oder anhaltenden Beschwerden wenden Sie sich an einen Arzt.

Vor der Bissregistrierung verwendete Produkte, die aktiven Schwefel, Aluminiumchlorid oder Stickstoff enthalten (Retraktionsfäden mit Eisensulfat, Abformmaterial aus Polysulfiden, etc.) können die Abbindereaktion des Abformmaterials Vinylpolysiloxan stören. Nach Anwendung dieser Materialien ist eine gründliche Reinigung dieser Flächen erforderlich, um alle Rückstände zu entfernen.

Werden beim Verarbeiten des Materials Handschuhe getragen, sollten sie zuvor mit einer Probe auf Verträglichkeit getestet werden. Keine Latexhandschuhe verwenden.

Zur Vermeidung von Umweltschäden nicht in die Kanalisation oder Gewässer gelangen lassen.

Kontakt mit Kleidungsstücken vermeiden, da das Material durch chemische Reinigung nicht entfernbar ist.

Hinweis

Um optimale Ergebnisse bei der Bissregistrierung zu erzielen, sollten die Gesamtverarbeitungszeit und die Mundverweildauer unbedingt beachtet werden. Sollte die Temperatur des Materials erheblich von 23 °C abweichen, werden Verarbeitungs- und Aushärtezeiten beeinflusst

Anwendungshinweise für Kartuschenmaterial in der Applyfix 4 Dosierpistole DS-50 1:1 / 2:1

Kartusche in die Applyfix 4 Dosierpistole DS-50 1:1 / 2:1 einlegen.

Es ist darauf zu achten, dass die Einkerbungen des Kartuschenbodens nach unten zeigen. Liegt die Kartusche falsch in der Dosierpistole, lässt sich der Bügel nicht schließen.

Der Originalitätsverschluss der Kartusche kann nun abgedreht werden (siehe Abb. 1).

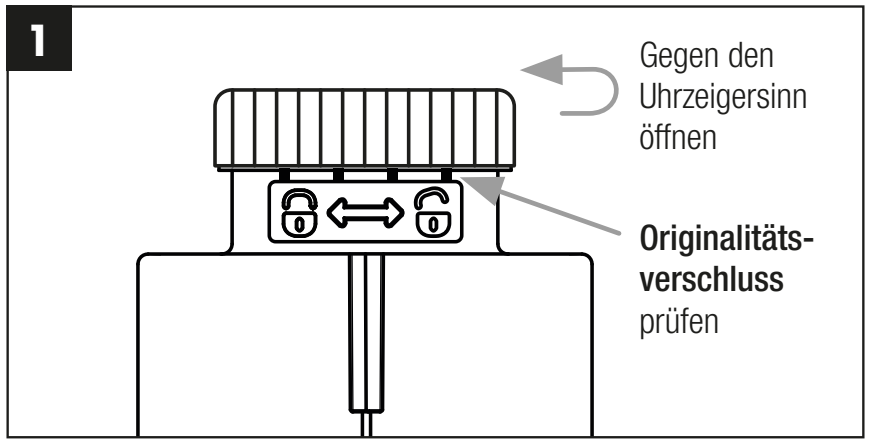

Abb. 1: Öffnen des Originalitätsverschlusses

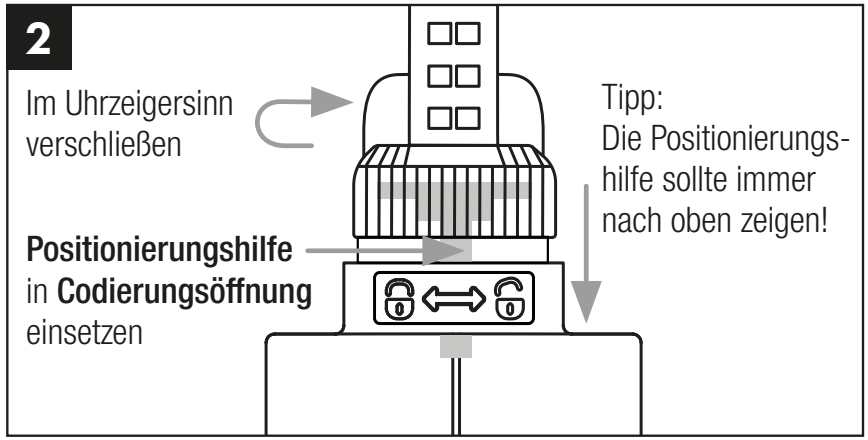

Abb. 2: Einsetzen der Mischkanüle

Durch den Originalitätsverschluss wird gewährleistet, dass es sich um ein unversehrtes Originalprodukt von Kettenbach Dental handelt.

Bei erstmaligem Gebrauch wird der Verschluss der Kartusche sicht- und hörbar vom Kartuschenkörper getrennt. Nach Gebrauch kann die Verschlusskappe zum Verschließen der Kartusche genutzt werden.

Die Mischkanüle mit der integrierten Positionierungshilfe in die dafür vorgesehene Codierungsöffnung einsetzen und im Uhrzeigersinn in das Gewinde drehen (siehe Abb. 2).

Durch die intuitive Handhabung werden Fehler beim Einsetzen deutlich reduziert.

Den Pistolenstößel in die Kartusche vorschieben und direkt mit dem Austragen beginnen.

Eine gleichmäßige Förderung wird aufgrund des Mischsystems zu jeder Zeit gewährleistet, sodass das Verwerfen des Abformmaterials vor der Anwendung nicht mehr notwendig ist.*

* Gilt nicht für Futar® D / Futar® D Fast / Futar® D Slow.

Material direkt auf die Okklusalflächen des Patienten oder die Bissschablone ausbringen.

Nach dem Gebrauch Verschlusskappe wieder aufsetzen. Vor einer erneuten Anwendung der Kartusche die Verschlusskappe entfernen, eine neue Mischkanüle aufsetzen und wie beschrieben fortfahren.

Reinigung und Desinfektion der Applyfix 4

Die Kartusche entnehmen.

Nicht abgebundene Paste mit einem in Alkohol getränkten Lappen entfernen.

Die Applyfix 4 Dosierpistole ist bei entsprechender Desinfektion mehrfach wiederverwendbar. Bei sichtbaren Gebrauchsspuren wird ein Austausch empfohlen. Die Desinfektion kann mittels eines handelsüblichen Tauchdesinfektionsmittels durchgeführt werden. Kettenbach empfiehlt die Verwendung von Lösungen auf Glutaraldehyd-Basis.

Lagerungsbedingungen

Trocken, vor Sonnenlicht geschützt aufbewahren; Lagerung bei Raumtemperatur, extreme Temperaturbereiche vermeiden.

Desinfektion

Bissregistrierungen können z. B. mit einer 2 % Glutaraldehydlösung oder mit Desinfektionslösungen desinfiziert werden. Befolgen Sie die Anweisungen des Herstellers.

Zusammensetzung

Vinylpolysiloxane, Hydrogenpolysiloxane, Füllstoffe, Pigmente, Additive, Platinverbindung.

Entsorgung

Vollständig entleerte Kartuschen / Mischkanülen / Applikationsaufsätze und abgebundenes Material können gemäß den regionalen Bestimmungen entsorgt werden.

Warenzeichen

Futar® ist ein registriertes Warenzeichen der Kettenbach GmbH & Co. KG.

Hinweis

Nicht alle Kettenbach-Produkte sind in allen Ländern erhältlich.

Nur für den Gebrauch durch dentales Fachpersonal.

Bei auftretenden schwerwiegenden Vorfällen, die im Zusammenhang mit dem Produkt stehen, wenden Sie sich bitte unverzüglich an den Hersteller und an die zuständige Behörde.

Haftungsbeschränkung

Soweit ein Haftungsausschluss gesetzlich zulässig ist, übernimmt die Kettenbach GmbH & Co. KG keinerlei Haftung für Verluste oder Schäden durch dieses Produkt, gleichgültig ob es sich dabei um direkte, indirekte, besondere, Begleit- oder Folgeschäden, unabhängig von der Rechtsgrundlage, einschließlich Garantie, Vertrag, Fahrlässigkeit oder Vorsatz, handelt.

Die Angaben über Kettenbach-Produkte beruhen auf umfangreicher Forschung und anwendungstechnischer Erfahrung. Wir vermitteln diese Ergebnisse nach bestem Wissen, behalten uns aber technische Änderungen zur Produktentwicklung vor. Das entbindet den Benutzer dieser Produkte jedoch nicht davon, die Empfehlungen und Angaben bei Gebrauch zu beachten.

Stand der Information: 20. April 2022

Produktübersicht und technische Daten

Produktname	Verarbeitungs-zeit bei 23 °C / 74 °F ≤	Mundver-weildauer bei 35 °C / 95 °F ≥	Abbinde-ende* ≥	Härte (ca.) Shore	Lineare Maß-änderung (maximal) %	Mischtechnik	Mischelement
Futar®	30 Sekunden	1 Minute 30 Sekunden	2 Minuten	A 90	- 0,20	Applyfix 4 Dosierpistole DS-50 1:1 / 2:1	Mischkanüle, blau, Ø 6,0 mm
Futar® Fast	15 Sekunden	45 Sekunden	1 Minute	A 90	- 0,20	Applyfix 4 Dosierpistole DS-50 1:1 / 2:1	Mischkanüle, blau, Ø 6,0 mm
Futar® Easy	30 Sekunden	1 Minute 30 Sekunden	2 Minuten	A 90	- 0,20	Applyfix 4 Dosierpistole DS-50 1:1 / 2:1	Mischkanüle, blau, Ø 6,0 mm
Futar® Easy Fast	15 Sekunden	45 Sekunden	1 Minute	A 90	- 0,20	Applyfix 4 Dosierpistole DS-50 1:1 / 2:1	Mischkanüle, blau, Ø 6,0 mm
Futar® D	30 Sekunden	1 Minute 30 Sekunden	2 Minuten	D 43	- 0,10	Applyfix 4 Dosierpistole DS-50 1:1 / 2:1	Mischkanüle, blau, Ø 6,0 mm
Futar® D Fast	15 Sekunden	45 Sekunden	1 Minute	D 43	- 0,10	Applyfix 4 Dosierpistole DS-50 1:1 / 2:1	Mischkanüle, blau, Ø 6,0 mm
Futar® D Slow	1 Minute 30 Sekunden	3 Minuten	4 Minuten 30 Sekunden	D 43	- 0,10	Applyfix 4 Dosierpistole DS-50 1:1 / 2:1	Mischkanüle, blau, Ø 6,0 mm

* Gesamtabbindezeit (Entfernung aus dem Mund) von Beginn der Mischung

Product Description

Futar®, Futar® Fast, Futar® Easy, Futar® Easy Fast, Futar® D, Futar® D Fast and Futar® D Slow are syringeable addition-curing elastomeric bite registration materials intended for making accurate occlusal records.

Indications

All Futar® bite registration materials (Futar®, Futar® Fast, Futar® Easy, Futar® Easy Fast, Futar® D, Futar® D Fast, Futar® D Slow) can be used for making accurate occlusal registrations.

Futar® D materials (Futar® D, Futar® D Fast, Futar® D Slow) can be used for applications, which require a hard bite registration silicone.

Futar® Fast, Futar® Easy Fast and Futar® D Fast can be used for “small applications” because of their shorter working time.

Futar® D Slow can be used for time-consuming bite registrations because of its longer working time.

Futar® Easy and Futar® Easy Fast are characterized by a lower dispensing force.

Patient Target Group

Patients being treated in the context of a dental procedure.

Warnings

Do not use Futar® bite registration materials for conventional impressions as their high end hardness values severely inhibit withdrawal from the mouth and may result in inadvertent extraction of teeth.

Potential Allergenic Substances

Platinum compound, 4-methoxyphenol.

Cautions

Do not use after expiration date.

Normally, impression materials do not cause allergic reactions; however, an allergic reaction cannot be ruled out in sensitive individuals.

If in doubt, we recommend performing an allergy test before use.

Do not use the material in case of known allergies to any of the ingredients or in case of contact allergies.

Do not leave any residual bite registration material in the sulcus or oral cavity.

Do not swallow bite registration material! If swallowed: consult a medical doctor if problems arise or persist.

Avoid contact with the eyes. If there is accidental contact with the eyes: rinse immediately and thoroughly with an eye wash or water. Consult a medical doctor if problems arise or persist.

Use of products containing active sulfur, aluminum chloride or nitrogen compounds (retraction cords containing ferric sulfate, polysulfide impression materials etc.) in conjunction with this product will interfere with the setting reaction of the vinyl polysiloxane material. Use of these materials requires the area to be rinsed thoroughly to remove all residues.

If gloves are worn when handling the material, they should be tested with a sample of the bite registration material beforehand to ensure compatibility. Do not use latex cloves.

Do not allow the material to enter the sewer or water system to avoid environmental hazard.

Avoid contact with clothing, as the material cannot be removed by dry cleaning.

Note

The total working time and intraoral setting time should be strictly adhered to in order to ensure optimal bite registrations. Should the temperature of the material deviate noticeably from 23°C (74°F), the total working time and setting times will be affected.

Instructions on the Use of Cartridge Material in the Applyfix 4 Dispensing Gun DS-50 1:1 / 2:1

Insert the cartridge into the Applyfix 4 dispensing gun DS-50 1:1 / 2:1.

Ensure that the notches on the cartridge base are pointing downwards. The clasp will not close if the cartridge is not properly inserted into the dispensing gun.

The cartridge's tamper-evident closure can now be turned (see Fig. 1).

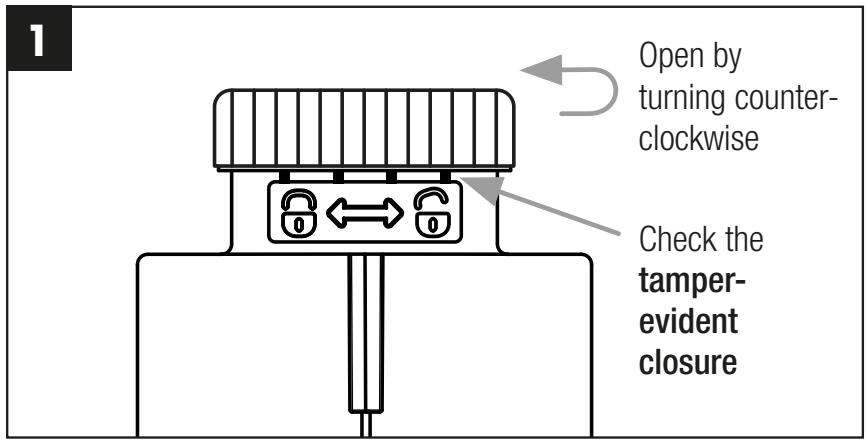

Abb. 1: Opening the tamper-evident closure

The tamper-evident closure ensures that this is an intact original product from Kettenbach Dental.

When used for the first time, the cartridge closure is visibly and audibly separated from the cartridge body. After use, the closure cap can be used to close the cartridge.

Insert the mixing tip with the integrated positioning aid into the coding hole provided for that purpose and rotate clockwise into the thread (see Fig. 2).

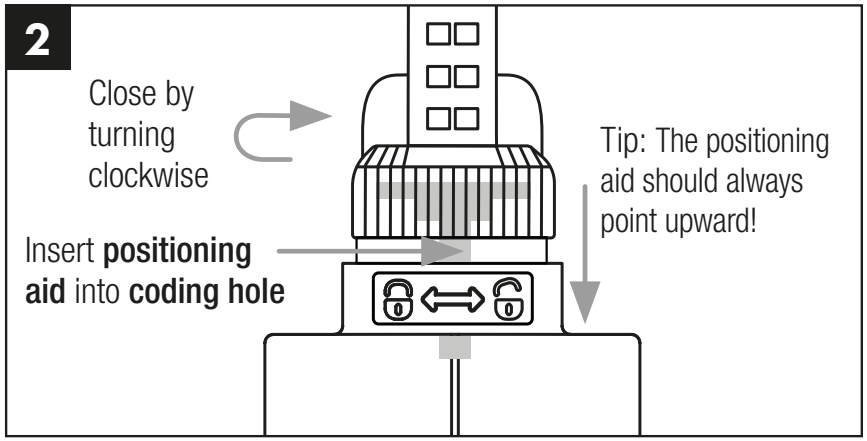

Abb. 2: Inserting the mixing tip

The intuitive handling significantly reduces mistakes when inserting.

Push the plunger into the cartridge and begin applying immediately.

The mixing system ensures even delivery at all times, so it is no longer necessary to throw out the impression material.*

* Does not apply to Futar® D / Futar® D Fast / Futar® D Slow.

Dispense material directly on to the patient‘s occlusal surfaces or the bite plate.

Replace the closure cap after use. Before using the cartridge again remove the closure cap, attach a new mixing tip and proceed as described.

Cleaning and Disinfection of the Applyfix 4

Remove the cartridge.

Remove any uncured paste using a cloth soaked in alcohol.

The Applyfix 4 dispensing gun can be used several times if properly disinfected. Kettenbach recommends exchanging the gun if there are visible traces of use. Disinfection can be carried out using a commercially available dipping disinfectant. Kettenbach recommends the use of glutaraldehyde-based solutions.

Storage Conditions

Store in a dry place at room temperature; do not expose to sunlight and avoid exposure to extreme temperature fluctuations.

Disinfection

Bite registrations can be disinfected using for example, a 2 % acidic glutaraldehyde solution or use disinfection solutions. See manufacturer instructions.

Composition

Vinyl polysiloxanes, Hydrogen polysiloxanes, Filler, Pigments, Additives, Platinum compound.

Disposal

The empty cartridges / mixing tips / applicator tips and set material can be disposed in the household rubbish.

Trademarks

Futar® is a registered trademark of
Kettenbach GmbH & Co. KG.

Note

Selected Kettenbach materials / products are available in certain markets only.

For dental professional use only. Caution: Federal (U.S.A.) Law restricts this device to sale by or on the order of a dentist.

If serious incidents occur that are related to the product, please immediately contact the manufacturer and the competent authority.

Limitation of Liability

Except where prohibited by law, Kettenbach GmbH & Co. KG will not be liable for any loss or damage arising from this product, whether direct, indirect, special, incidental or consequential, regardless of the theory asserted, including warranty, contract, negligence, or strict liability.

The information provided for Kettenbach products is based on comprehensive research and experience in application technology. Results are furnished to the best of our knowledge, subject to technical changes within the framework of product development. However, users must comply with and consider all recommendations and information in connection with any use.

Updated: April 20, 2022

Product Overview and Technical Data

Product name	Working time at 23°C/74°F ≤	Intraoral setting time at 35°C/95°F ≥	Total setting time* ≥	Hardness (approx.) Shore	Linear dimensional change (approx.) %	Mixing technique	Mixing element
Futar®	30 seconds	1 minute 30 seconds	2 minutes	A 90	- 0.20	Applyfix 4 dispensing gun DS-50 1:1/2:1	Mixing tip, blue, Ø 6.0 mm
Futar® Fast	15 seconds	45 seconds	1 minute	A 90	- 0.20	Applyfix 4 dispensing gun DS-50 1:1/2:1	Mixing tip, blue, Ø 6.0 mm
Futar® Easy	30 seconds	1 minute 30 seconds	2 minutes	A 90	- 0.20	Applyfix 4 dispensing gun DS-50 1:1/2:1	Mixing tip, blue, Ø 6.0 mm
Futar® Easy Fast	15 seconds	45 seconds	1 minute	A 90	- 0.20	Applyfix 4 dispensing gun DS-50 1:1/2:1	Mixing tip, blue, Ø 6.0 mm
Futar® D	30 seconds	1 minute 30 seconds	2 minutes	D 43	- 0.10	Applyfix 4 dispensing gun DS-50 1:1/2:1	Mixing tip, blue, Ø 6.0 mm
Futar® D Fast	15 seconds	45 seconds	1 minute	D 43	- 0.10	Applyfix 4 dispensing gun DS-50 1:1/2:1	Mixing tip, blue, Ø 6.0 mm
Futar® D Slow	1 minute 30 seconds	3 minutes	4 minutes 30 seconds	D 43	- 0.10	Applyfix 4 dispensing gun DS-50 1:1/2:1	Mixing tip, blue, Ø 6.0 mm

* Total setting time (removal time from mouth) from start of mix

Description du produit

Futar®, Futar® Fast, Futar® Easy, Futar® Easy Fast, Futar® D, Futar® D Fast et Futar® D Slow sont des matériaux élastomères par addition, injectables, destinés à un enregistrer l'occlusion afin de déterminer avec précision les rapports intermaxillaires.

Indications

Tous les matériaux Futar® (Futar®, Futar® Fast, Futar® Easy, Futar® Easy Fast, Futar® D, Futar® D Fast, Futar® D Slow) sont destinés à la réalisation d'enregistrements de l'occlusion de grande précision.

Les matériaux Futar® D (Futar® D, Futar® D Fast, Futar® D Slow) peuvent être utilisés dans les cas qui nécessitent un articulé rigide en silicone.

Futar® Fast, Futar® Easy Fast et Futar® D Fast conviennent aux « petits travaux » grâce à ses temps de travail plus court.

Futar® D Slow est destiné aux travaux de grande envergure grâce à son temps de travail plus long.

Futar® Easy et Futar® Easy Fast se distinguent par une force d'extrusion inférieure.

Groupe de patients ciblés

Patients soignés dans le cadre d'un traitement bucco-dentaire.

Attention

Ne pas utiliser les matériaux pour enregistrement de l'occlusion Futar® pour réaliser des empreintes conventionnelles : la dureté finale du produit empêche le retrait de la bouche et peut entraîner des avulsions accidentelles.

Substances potentiellement allergènes

Composé du platine, 4-méthoxyphénol.

Prudence

Ne pas utiliser au-delà de la date de péremption.

En règle générale, les matériaux de prise d'empreinte ne provoquent aucune réaction allergique ; chez les personnes sensibles, une réaction allergique ne peut cependant pas être exclue.

Dans le doute, nous recommandons d'effectuer un test d'allergie avant l'utilisation.

Le matériau ne doit pas être utilisé en cas d'allergie connue à l'un des composants ou d'allergie de contact.

Ne pas laisser de résidus à l'intérieur de la gouttière ou de la cavité buccale.

Ne pas avaler ce matériau : consulter un médecin en cas de problèmes, notamment ceux persistants.

Eviter tout contact avec les yeux. En cas de contact accidentel avec les yeux : rincer immédiatement et avec précaution au moyen d'un produit occulaire ou avec de l'eau. Consulter un médecin en cas de problèmes notamment ceux persistants.

L'utilisation de produits contenant du soufre actif, du chlorure d'aluminium ou des composés azotes (fils de rétraction contenant du sulfate ferrique, matériaux à empreintes à base de polysulfites, etc) conjointement à celle de ce matériau va interférer avec la réaction de prise du vinyl polysiloxane. En cas d'utilisation de ces matériaux il faut rincer abondamment la région concernée avec de l'eau, pour enlever tous les résidus.

Si le matériau est manipulé avec des gants, ceux-ci devraient être préalablement testés avec un échantillon du matériau à prise d'articulé afin de s'assurer de leur compatibilité. Ne pas porter des gants latex.

Pour éviter une pollution de l'environnement, ne pas jeter les résidus dans les canalisations ou dans les égouts.

Éviter le contact avec les vêtements, car le matériau ne pourra pas être éliminé par un nettoyage chimique.

Note

Le temps de travail total et le temps de prise intra-orale devraient être scrupuleusement respectés afin d'obtenir des enregistrements fidèles de l'occlusion. Un matériau utilisé à une température s'éloignant sensiblement de 23°C (74°F) va altérer ces deux temps de prise de façon significative.

Consignes d'utilisation pour le matériau en cartouche dans le pistolet de dosage Applyfix 4 DS-50 1:1 / 2:1

Insérez la cartouche dans le pistolet de dosage Applyfix 4 DS-50 1:1/2:1.

Assurez-vous que les encoches de la base de la cartouche sont bien dirigées vers le bas. La cape du pistolet ne peut pas être rabattue si la cartouche est mal insérée dans le pistolet de dosage.

La fermeture inviolable de la cartouche peut maintenant être tournée (voir ill. 1).

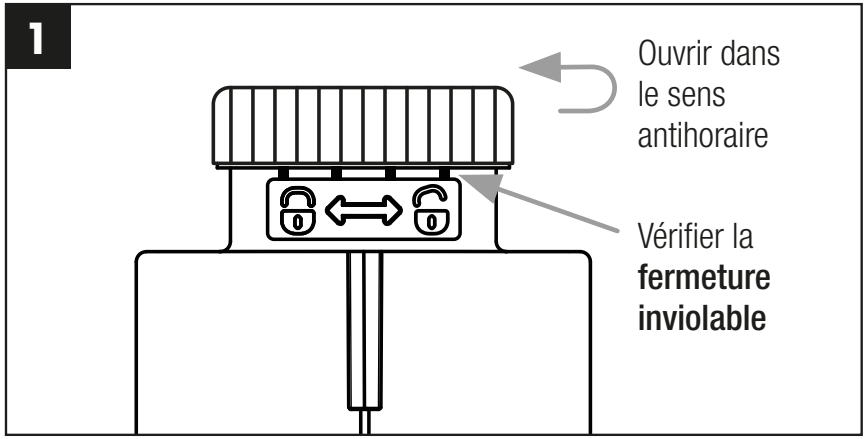

Ill. 1 : Ouverture de la fermeture inviolable

La fermeture inviolable garantit qu'il s'agit d'un produit original de Kettenbach Dental.

Lors de la première utilisation, la fermeture est retirée de façon visible et audible du corps de la cartouche. Le bouchon peut être repositionné pour fermer la cartouche après utilisation.

Placez l'embout mélangeur avec le repère intégré dans l'ouverture codée prévue à cet effet et effectuez une rotation dans le sens horaire dans le filetage (voir ill. 2).

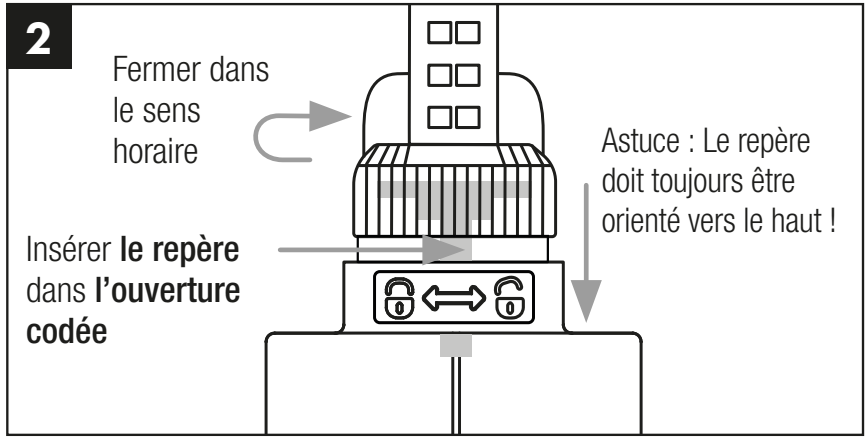

Ill. 2 : Insertion de l'embout mélangeur

Le maniement intuitif réduit nettement le risque d'erreur à l'insertion.

Poussez le piston dans la cartouche et commencez directement l'application.

Le système de mélange garantit systématiquement un écoulement régulier, et il n'est donc plus nécessaire de jeter de matériau de prise d'empreinte avant l'utilisation.*

* Ne s'applique pas à Futar® D / Futar® D Fast / Futar® D Slow.

Versez le matériau directement sur les surfaces occlusales du patient ou sur le gabarit d'occlusion.

Replacez le capuchon après utilisation. Avant toute nouvelle utilisation de la cartouche, retirez le bouchon de cette dernière, mettez un nouvel embout mélangeur et procédez tel que décrit.

Nettoyage et désinfection du pistolet Applyfix 4

Retirer la cartouche.

Eliminer la pâte non durcie avec un chiffon imbibé d'alcool.

Le pistolet de dosage Applyfix 4 est réutilisable plusieurs fois après désinfection. En cas de traces d'usure visibles, il est conseillé de le remplacer. La désinfection peut être réalisée avec un liquide désinfectant disponible dans le commerce (désinfection par trempage). Kettenbach recommande d'utiliser des solutions à base de glutaraldéhyde.

Conditions de stockage

Garder au sec à l'abri de la lumière solaire, stocker à la température ambiante, éviter les domaines de température extrêmes.

Désinfection

Il est possible de désinfecter les articulés en utilisant par exemple du glutaraldéhyde à 2 % ou bien avec une solution de désinfection. Observez le mode d'emploi du fabricant.

Composition

Vinylpolysiloxanes, hydrogénopolysiloxanes, charges, pigments, additifs, composé du platine.

Élimination

Les cartouches/embouts mélangeurs/embouts intra-buccaux complètement vides et le matériau durci peuvent être mis au rebut conformément aux prescriptions régionales.

Marques déposées

Futar® est une marque déposée de
Kettenbach GmbH & Co. KG.

Observation

Les matériaux Kettenbach ne sont disponibles que dans des pays déterminés.

Usage réservé aux professionnels de santé bucco-dentaire.

En cas d'incident grave lié au produit, veuillez contacter immédiatement le fabricant et les autorités responsables.

Responsabilité limitée

Dans la mesure où une exclusion de responsabilité est légalement admissible, la société Kettenbach GmbH & Co. KG n‘endosse aucun responsabilité pour ce qui est de pertes ou de dégâts causés à la suite de l‘utilisation de ce produit, qu‘il s‘agisse de dommages directs, indirects, particuliers, auxiliaires ou consécutifs, indépendamment de la situation juridique, y compris la garantie, le contrat, la négligence ou la préméditation.

Les informations fournies sur les produits Kettenbach sont basées sur des recherches approfondies et une vaste expérience des applications technologiques. Les résultats sont fournis au mieux de notre connaissance et sont sujets à des modifications techniques dans le cadre du développement de nos produits. Il est cependant nécessaire que les utilisateurs suivent et prennent en compte toutes les recommandations et les informations en rapport avec chaque utilisation.

Mise à jour : le 20 avril 2022

Aperçu du produit et caractérisiques techniques

Nom du produit	Durée de préparation totale à 23°C/74°F ≤	Durée de mise en bouche 35°C/95°F ≥	Fin de prise* ≥	Dureté (env.) Shore	Modification dimensionnelle linéaire (max.) %	Technique de mélange	Elément de mélange
Futar®	30 secondes	1 minute 30 secondes	2 minutes	A 90	- 0,20	Pistolet de dosage Applyfix 4 DS-50 1:1/2:1	Embout mélangeur, bleu, Ø 6,0 mm
Futar® Fast	15 secondes	45 secondes	1 minute	A 90	- 0,20	Pistolet de dosage Applyfix 4 DS-50 1:1/2:1	Embout mélangeur, bleu, Ø 6,0 mm
Futar® Easy	30 secondes	1 minute 30 secondes	2 minutes	A 90	- 0,20	Pistolet de dosage Applyfix 4 DS-50 1:1/2:1	Embout mélangeur, bleu, Ø 6,0 mm
Futar® Easy Fast	15 secondes	45 secondes	1 minute	A 90	- 0,20	Pistolet de dosage Applyfix 4 DS-50 1:1/2:1	Embout mélangeur, bleu, Ø 6,0 mm
Futar® D	30 secondes	1 minute 30 secondes	2 minutes	D 43	- 0,10	Pistolet de dosage Applyfix 4 DS-50 1:1/2:1	Embout mélangeur, bleu, Ø 6,0 mm
Futar® D Fast	15 secondes	45 secondes	1 minute	D 43	- 0,10	Pistolet de dosage Applyfix 4 DS-50 1:1/2:1	Embout mélangeur, bleu, Ø 6,0 mm
Futar® D Slow	1 minute 30 secondes	3 minutes	4 minutes 30 secondes	D 43	- 0,10	Pistolet de dosage Applyfix 4 DS-50 1:1/2:1	Embout mélangeur, bleu, Ø 6,0 mm

* Durée de prise totale (après retrait de la bouche) à compter du début du mélange

Productbeschrijving

Futar®, Futar® Fast, Futar® Easy, Futar® Easy Fast, Futar® D, Futar® D Fast en Futar® D Slow zijn spuitbare additiesilicone, elastomere materialen voor beetregistratie voor een exacte registratie van de occlusale verhoudingen.

Toepassingsgebied

Alle Futar-beetregistratiematerialen (Futar®, Futar® Fast, Futar® Easy, Futar® Easy Fast, Futar® D, Futar® D Fast, Futar® D Slow) kunnen worden gebruikt voor een exacte registraties.

Futar® D materialen (Futar® D, Futar® D Fast, Futar® D Slow) zijn geschikt voor toepassingen waarbij een harde silicone voor beetregistratie nodig is.

Futar® Fast, Futar® Easy Fast en Futar® D Fast kunnen worden gebruikt voor “kleinere toepassingen” door hun kortere verwerkingstijd.

Futar® D Slow kan worden gebruikt voor tijdrovende beetregistraties op grond van de langere verwerkingstijd.

Futar® Easy en Futar® Easy Fast kenmerken zich doordat er minder extrusiekracht voor nodig is.

Patiëntendoelgroep

Patiënten die een tandheelkundige behandeling ondergaan.

Waarschuwingen

Gebruik Futar® beetregistratiematerialen niet voor conventionele afdrukken, omdat door de hogere einduitharding verwijdering uit de mond bemoeilijkt wordt en dit eventueel tot het onbedoeld trekken van tanden kan leiden.

Potentiële allergene stoffen

Platinaverbinding, 4-methoxyfenol.

Pas op

Niet gebruiken na de uiterste houdbaarheidsdatum.

Normaal veroorzaken afdrukmaterialen geen allergische reacties; bij personen die daar gevoelig voor zijn kan een allergische reactie echter niet worden uitgesloten.

In twijfelgevallen raden wij aan om vóór gebruik een allergietest te doen.

Gebruik het materiaal niet bij bekende allergieën voor een van de bestanddelen of bij contactallergieën.

Laat geen resten van het beetregistratiemateriaal achter in de sulcus of mondholte.

Het beetregistratiemateriaal niet inslikken! Bij inslikken: raadpleeg een arts als problemen ontstaan of aanhouden.

Contact met de ogen vermijden. Bij onbedoeld contact met de ogen: direct grondig uitspoelen met een oogdouche ofwater. Raadpleeg een arts als problemen ontstaan ofaanhouden.

Gebruik van producten met actieve zwavel, aluminiumchloride of stikstofcomponenten (retractie-draden met ijzersulfaat, polysulfide afdrukmateriaal, enz.) samen met dit product zullen het uithardingsproces van het vinylpolysiloxaan negatief beïnvloeden. Na gebruik van deze materialen moet het gebied zorgvuldig worden uitgespoeld om alle resten te verwijderen.

Als men handschoenen draagt bij het hanteren van het materiaal, moeten deze worden getest met een monster van het product op verdraagzaamheid. Gebruik geen latexhandschoenen.

Laat het materiaal niet in de riolering of een afwateringssysteem terechtkomen om milieuschade te voorkomen.

Vermijd contact met kleding, omdat het materiaal niet kan worden verwijderd door chemisch reinigen.

Opmerking

Voor het verkrijgen van optimale beetregistraties dient men zich strikt te houden aan de totale verwerkingstijd en intra-orale uithardingstijd. Wanneer de temperatuur van het materiaal aanzienlijk afwijkt van 23°C (74°F), wordt de verwerkings- en uithardingstijd beïnvloed.

Gebruiksinstructies voor patroonmateriaal in het Applyfix 4-doseerpistool DS-50 1:1 / 2:1

Doe de patroon in het Applyfix 4-doseerpistool DS-50 1:1 / 2:1.

Let er daarbij op dat de inkepingen aan de onderkant van de patroon naar beneden wijzen. Als de patroon verkeerd in het doseerpistool ligt, kan de beugel niet worden gesloten.

Draai daarna de echtheidsdop los van de patroon (zie afb. 1).

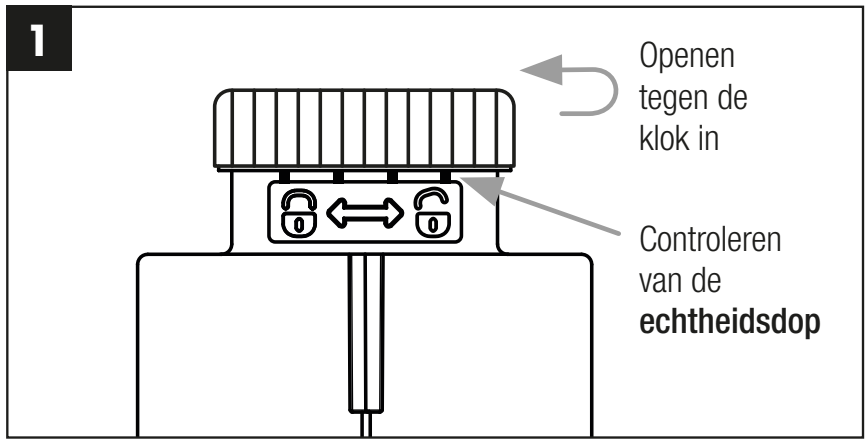

Afb. 1: Openen van de echtheidsdop

De echtheidsdop garandeert dat de patroon een onbeschadigd, origineel product van Kettenbach Dental is.

Bij eerste gebruik is zowel zichtbaar als hoorbaar dat de dop van het patroonlichaam wordt losgedraaid. De dop kan vervolgens worden gebruikt om de patroon steeds weer af te sluiten na gebruik.

Plaats de mengcanule met het geïntegreerde positioneerhulpmiddel in de daartoe bedoelde coderingsopening en draai met de klok mee in de schroefdraad (zie afb. 2).

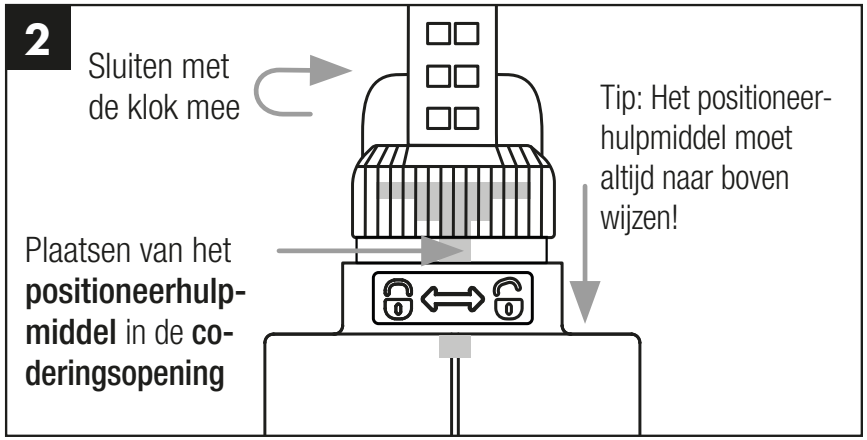

Afb. 2: Plaatsen van de mengcanule

De intuïtieve hantering vermindert eventuele fouten bij het plaatsen aanzienlijk.

Schuif de piston van het pistool in de patroon en begin direct met appliceren.

Door het mengsysteem is altijd een gelijkmatige dosering gewaarborgd, waardoor er voor gebruik geen afdrukmateriaal meer hoeft te worden weggegooid.*

* Geldt niet voor Futar® D / Futar® D Fast / Futar® D Slow.

Breng het materiaal direct op de occlusale vlakken van de patiënt of op de beetsjabloon aan.

Breng na gebruik de afsluitdop weer aan. Verwijder de afsluitdop voor de patroon opnieuw gebruikt wordt, breng een nieuwe mengcanule aan en ga verder te werk zoals beschreven is.

Reinigen en desinfecteren van de Applyfix 4

De cartridge verwijderen.

Niet uitgehard materiaal met een in alcohol gedrenkte doekje.

Het Applyfix 4-doseerpistool is na desinfectie meermaals opnieuw bruikbaar. Bij zichtbare gebruikssporen is een vervanging aanbevolen. De desinfectie kan met een in de handel verkrijgbaar dompelbad uitgevoerd worden. Kettenbach beveelt aan om te desinfecteren met glutaaraldehydehoudende oplossingen.

Opslagcondities

Op een droge plaats bij kamertemperatuur bewaren; niet blootstellen aan zonlicht en extreme temperatuurschommelingen vermijden.

Desinfectie

Afdrukken kunnen worden gedesinfecteerd met bijv. een oplossing van 2 % glutaaraldehyde of met desinfectie oplossingen. Raadpleeg de instructies van de fabrikant.

Samenstelling

Vinylpolysiloxanen, waterstofpolysiloxanen, vulstoffen, pigmenten, additieven, platinaverbinding.

Afvoeren

Volledig lege patronen / mengcanules / applicatietips en uitgehard materiaal kunnen worden afgevoerd volgens de regionale voorschriften.

Handelsmerken

Futar® is een gedeponeerd handelsmerk van
Kettenbach GmbH & Co. KG.

Opmerking

Niet alle Kettenbach producten zijn in alle landen verkrijgbaar.

Alleen voor gebruik door deskundig tandheelkundig personeel.

Bij ernstige ongewenste voorvallen die verband houden met het product, verzoeken wij u om direct contact op te nemen met de fabrikant en de verantwoordelijke instanties.

Aansprakelijkheidsbeperking

Behalve waar dit wettelijk verboden is, is Kettenbach GmbH & Co. KG niet aansprakelijk voor verlies of schade voortvloeiend uit dit product, ongeacht of het daarbij gaat om directe, indirecte, bijzondere, bijkomende schade of gevolgschade, ongeacht de juridische grondslag, inclusief garantie, contract, nalatigheid of onrechtmatige daad.

De informatie over Kettenbach-producten is gebaseerd op uitgebreid onderzoek en ervaring in applicatietechnologie. Resultaten worden naar beste weten verschaft, behoudens technische veranderingen binnen het kader van productontwikkeling. Gebruikers moeten echter alle aanbevelingen en informatie in samenhang met het gebruik opvolgen en in acht nemen.

Bijgewerkt: 20 april 2022

Productoverzicht en technische gegevens

Productnaam	Verwerkings-tijd bij 23°C/74°F ≤	Intraorale tijd bij 35°C/95°F ≤	Totale uithardings-tijd* ≥	Hardheid (ca.) Shore	Lineaire maatve-randering (ca.) %	Mengtechniek	Mengelement
Futar®	30 seconden	1 minuut 30 seconden	2 minuuten	A 90	- 0,20	Applyfix 4 doseerpistool DS-50 1:1/2:1	Mengcanule, blauw, Ø 6,0 mm
Futar® Fast	15 seconden	45 seconden	1 minuut	A 90	- 0,20	Applyfix 4 doseerpistool DS-50 1:1/2:1	Mengcanule, blauw, Ø 6,0 mm
Futar® Easy	30 seconden	1 minuut 30 seconden	2 minuuten	A 90	- 0,20	Applyfix 4 doseerpistool DS-50 1:1/2:1	Mengcanule, blauw, Ø 6,0 mm
Futar® Easy Fast	15 seconden	45 seconden	1 minuut	A 90	- 0,20	Applyfix 4 doseerpistool DS-50 1:1/2:1	Mengcanule, blauw, Ø 6,0 mm
Futar® D	30 seconden	1 minuut 30 seconden	2 minuuten	D 43	- 0,10	Applyfix 4 doseerpistool DS-50 1:1/2:1	Mengcanule, blauw, Ø 6,0 mm
Futar® D Fast	15 seconden	45 seconden	1 minuut	D 43	- 0,10	Applyfix 4 doseerpistool DS-50 1:1/2:1	Mengcanule, blauw, Ø 6,0 mm
Futar® D Slow	1 minuut 30 seconden	3 minuuten	4 minuuten 30 seconden	D 43	- 0,10	Applyfix 4 doseerpistool DS-50 1:1/2:1	Mengcanule, blauw, Ø 6,0 mm

* Totale uithardingstijd (verwijdering uit mond) vanaf het begin van het mengen

Описание материала

Futar®, Futar® Fast, Futar® Easy, Futar® Easy Fast, Futar® D, Futar® D Fast и Futar® D Slow - наносимые из пистолета-дозатора, аддитивные, эластомерные материалы для регистрации прикуса, предназначенные для точного отображения особенностей окклюзии.

Области применения

Все материалы для регистрации прикуса семейства Futar® (Futar®, Futar® Fast, Futar® Easy, Futar® Easy Fast, Futar® D, Futar® D Fast, Futar® D Slow) могут применяться для точной регистрации прикуса.

Материалы Futar® D (Futar® D, Futar® D Fast, Futar® D Slow) подходят для тех случаев, когда для регистрации прикуса требуется твердый силикон.

Использование Futar® Fast, Futar® Easy Fast и Futar® D Fast ввиду более короткого рабочего времени целесообразно для „небольших работ“.

Для регистрации прикуса, требующей много времени, подходит Futar® D Slow, поскольку у него более продолжительное рабочее время.

Futar® Easy и Futar® Easy Fast отличаются меньшим усилием, требуемым для нанесения материала.

Целевая группа пациентов

Пациенты в рамках стоматологического лечения.

Противопоказания

Материалы Futar® для регистрации прикуса не следует использовать для выполнения обычных оттисков. Достигаемая высокая конечная твердость чрезвычайно затрудняет изъятие слепка и может привести к непреднамеренной экстракции зубов.

Потенциально аллергенные вещества

Соединение платины, 4-метоксифенол.

Меры предосторожности

Не использовать по истечении срока годности.

Как правило, оттискные материалы не вызывают аллергических реакций; однако нельзя исключить вероятность аллергической реакции у людей с повышенной чувствительностью.

В случае сомнений рекомендуется провести аллергологический тест перед применением.

Не использовать материал при наличии аллергии на один из компонентов или при контактной аллергии.

Не оставлять в борозде или ротовой полости никаких остатков материала.

Не проглатывать материал для регистрации прикуса. В случае проглатывания: при возникновении жалоб или продолжительных жалобах проконсультируйтесь у врача.

Избегать контакта с глазами. В случае нечаянного контакта с глазами: немедленно тщательно промыть глаза водой или специальным душем для глаз. При наличии появляющихся или продолжительных жалоб проконсультируйтесь у врача.

Материалы, содержащие активные соединения серы, хлорида алюминия или азота (ретракционные нити с содержанием сульфата железа (III), оттискный материал из полисульфидов), в комбинации с данным продуктом могут препятствовать реакции схватывания винилполисилоксана. В случае применения подобных материалов требуется тщательно промыть такие участки, чтобы удалить все остатки.

Если при работе с материалом используются перчатки, то предварительно следует выполнить тест на совместимость. Избегать контактов с латексными перчатками.

Материал не следует бросать материал в канализацию или водопроводную систему, чтобы исключить ущерб для окружающей среды.

Избегать контактов с одеждой, т.к. материал невозможно удалить с помощью химчистки.

Примечание

Для получения оптимальных результатов регистрации прикуса необходимо четко выдерживать общее рабочее время и время пребывания во рту. Если температура материала перед его применением существенно отклоняется от 23°C, то это влияет на рабочее время и время схватывания.

Указания по применению картриджей с материалом в пистолете-дозаторе Applyfix 4 DS-50 1:1 / 2:1

Установить картридж в пистолет-дозатор Applyfix 4 DS-50 1:1/2:1.

Обратите внимание на то, чтобы насечки на дне картриджа смотрели вниз. Если картридж неправильно установлен в пистолет-дозатор, хомут не закроется.

Теперь можно открутить крышку картриджа, подтверждающую подлинность (см. рис. 1).

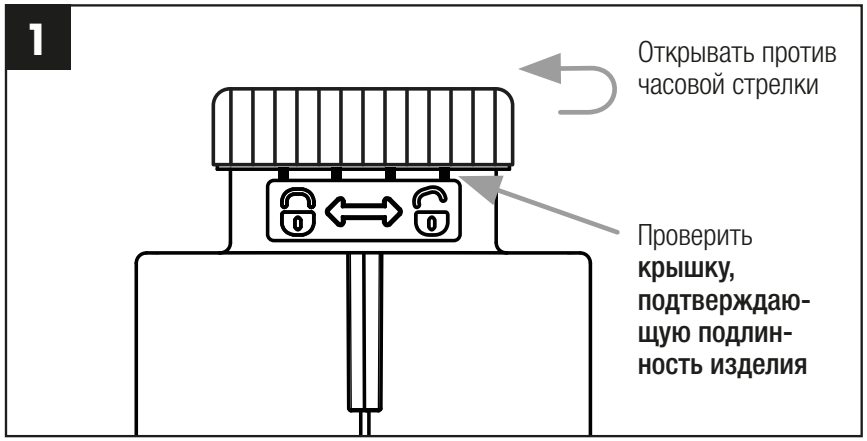

Рис. 1: Вскрытие крышки, подтверждающей подлинность изделия

Крышка, подтверждающая подлинность, гарантирует целостность и подлинность продукции компании «Kettenbach Dental».

При первом применении можно увидеть и услышать, как крышка картриджа отсоединяется от корпуса картриджа. После использования крышкой можно закрывать картридж.

Установить смесительную канюлю во встроенное вспомогательное устройство для позиционирования в предназначенное для этого отверстие с кодировкой и повернуть по часовой стрелке (см. рис. 2).

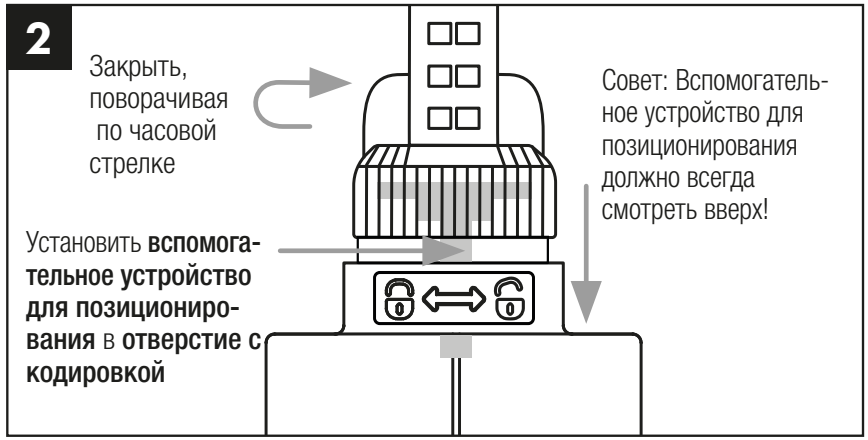

Рис. 2: Установка смесительной канюли

Интуитивное использование помогает избежать значительное количество ошибок при установке.

Продвинуть поршень пистолета-дозатора вперед в картридж и начать непосредственно внесение материала.

Система смешивания обеспечивает постоянную равномерную подачу материала, таким образом, выкидывать оттискной материал перед использованием не требуется.*

* Не относится к Futar® D / Futar® D Fast / Futar® D Slow.

Внести материал либо непосредственно на окклюзионные поверхности пациента, либо на прикусной шаблон.

После использования снова закрыть крышку. Перед повторным применением снять крышку с картриджа, установить новую смесительную канюлю и следовать процедуре, описанной ранее.

Чистка и дезинфекция Applyfix 4

Вынуть картридж.

Не затвердевшую пасту удалить с помощью тряпки, пропитанной спиртом.

Пистолетедозатор Applyfix 4 при соответствующей дезинфекции можно использовать многократно. При наличии видимых следов износа рекомендуется замена. Дезинфекцию можно выполнять с использованием обычных средств для погружной дезинфекции. Kettenbach рекомендует использовать растворы на основе глутарового альдегида.

Условия хранения

В сухом месте, защищенном от солнечных лучей; при комнатной температуре, экстремальных температур необходимо избегать.

Дезинфекция

Прикусные шаблоны можно дезинфицировать, например, например 2 % -ным раствором глутаральдегида или специальными растворами для дезинфекции оттисков . Следуйте инструкции производителя.

Состав

Винилполисилоксаны, полигидросилоксаны, наполнители, пигменты, добавки, соединение платины.

Утилизация

Полностью использованные картриджи / смесительные канюли / насадки-аппликаторы и затвердевший материал можно утилизировать в соответствии с местными предписаниями.

Товарные знаки

Futar® является зарегистрированным товарным знаком фирмы Kettenbach GmbH & Co. KG.

Примечание

Некоторые из продуктов фирмы Kettenbach в другие страны не экспортируются.

Предназначен только для профессионального применения в стоматологии.

В случае серьезных инцидентов в связи с применением изделия немедленно обратитесь к производителю и компетентному органу.

Ограничение ответственности

Насколько законом допускается исключение ответственности, Kettenbach GmbH & Co. KG не несет никакой ответственности за потери или ущерб, вызванные данным продуктом, все равно, идет ли речь о непосредственном, косвенном, особом, сопутствующем ущербе или ущербе вследствие применения данного продукта, независимо от правовой основы, включая гарантию, контракт, неосторожность или умысел.

Данные касательно материалов фирмы Kettenbach основаны на обширных исследованиях и опыте технического использования. Мы предоставляем данные результаты соответственно последнему уровню знаний, но сохраняем за собой право на технические изменения при разработке продуктов. Однако это не освобождает пользователя данной продукции от необходимости соблюдать при применении рекомендации и указания.

Обновлено: 20 апреля 2022 г.

Обзор продукции и технические характеристики

Наименование продукта	Рабочее время при 23°C / 74°F ≤	Время пребывания во рту при à 35°C / 95°F ≥	Окончание схватывания* ≥	Твердость (около) Shore	Линейное изменение размеров (максимум) %	Техника смешивания	Смесительный элемент
Futar®	30 секунд	1 минута 30 секунд	2 минуты	A 90	- 0,20	пистолет-дозатор Applyfix 4 DS-50 1:1 / 2:1	месительная канюля, синий, Ø 6,0 мм
Futar® Fast	15 секунд	45 секунд	1 минута	A 90	- 0,20	пистолет-дозатор Applyfix 4 DS-50 1:1 / 2:1	месительная канюля, синий, Ø 6,0 мм
Futar® Easy	30 секунд	1 минута 30 секунд	2 минуты	A 90	- 0,20	пистолет-дозатор Applyfix 4 DS-50 1:1 / 2:1	месительная канюля, синий, Ø 6,0 мм
Futar® Easy Fast	15 секунд	45 секунд	1 минута	A 90	- 0,20	пистолет-дозатор Applyfix 4 DS-50 1:1 / 2:1	месительная канюля, синий, Ø 6,0 мм
Futar® D	30 секунд	1 минута 30 секунд	2 минуты	D 43	- 0,10	пистолет-дозатор Applyfix 4 DS-50 1:1 / 2:1	месительная канюля, синий, Ø 6,0 мм
Futar® D Fast	15 секунд	45 секунд	1 минута	D 43	- 0,10	пистолет-дозатор Applyfix 4 DS-50 1:1 / 2:1	месительная канюля, синий, Ø 6,0 мм
Futar® D Slow	1 минута 30 секунд	3 минуты	4 минуты 30 секунд	D 43	- 0,10	пистолет-дозатор Applyfix 4 DS-50 1:1 / 2:1	месительная канюля, синий, Ø 6,0 мм

* Общее время схватывания (удаление изо рта) от начала смешивания

Descrizione del prodotto

Futar®, Futar® Fast, Futar® Easy, Futar® Easy Fast, Futar® D, Futar® D Fast e Futar® D Slow sono siliconi per addizione iniettabili per registrazioni occlusali di precisione.

Campi d'impiego

Tutti i materiali per registrazione occlusale Futar (Futar®, Futar® Fast, Futar® Easy, Futar® Easy Fast, Futar® D, Futar® D Fast, Futar® D Slow) possono essere impiegati per eseguire registrazioni occlusali di precisione.

I materiali Futar® D (Futar® D, Futar® D Fast, Futar® D Slow) possono essere utilizzati nelle applicazioni che richiedono una registrazione occlusale rigida.

Futar® Fast, Futar® Easy Fast e Futar® D Fast, per il suo ridotto tempo di lavorazione, e' indicato per registrazioni di quadranti o settori di dimensioni ridotte.

Futar® D Slow può essere utilizzato nelle registrazioni occlusali con tempi operativi lunghi, a causa del suo elevato tempo di lavorazione.

Futar® Easy e Futar® Easy Fast si distinguono per la bassa forza di estrusione.

Gruppo target di pazienti

Pazienti trattati nel quadro di una procedura odontoiatrica.

Avvertenze

Non utilizzare i materiali per registrazione occlusale Futar® per la presa di impronte convenzionali, poiché i loro valori finali di durezza ne impediscono la rimozione dal cavo orale e potrebbero causare l'indesiderata estrazione di denti.

Potenziali sostanze allergeniche

Composto di platino, 4-metossifenolo.

Precauzioni

Non utilizzare dopo la data di scadenza.

Normalmente i materiali da impronta non provocano reazioni allergiche; non è tuttavia possibile escludere una reazione allergica in soggetti sensibili.

In caso di dubbio, si raccomanda di eseguire un test allergico prima dell'uso.

Non utilizzare il materiale in presenza di allergie note a uno degli ingredienti o in caso di allergie da contatto.

Non lasciare residui di materiale per impronte nel solco o nel cavo orale.

Non ingerire. All'insorgere o persistere dei disturbi in seguito a un'ingestione accidentale, consultare un medico.

Evitare il contatto con gli occhi. In caso di contatto con gli occhi, sciacquare immediatamente e abbondantemente con acqua e collirio. Consultare un medico.

L'uso di prodotti contenenti zolfo attivo, cloruro di alluminio o composti azotati (fili retrattori contenenti solfato di ferro, materiali da impronta a base di polisolfuri, ecc.) insieme a questo prodotto interferisce con la reazione di indurimento del vinil polisilossano. Quando si utilizzano questi materiali, l'area deve essere lavata accuratamente di modo da eliminare qualsiasi residuo.

Se si utilizzano i guanti durante la manipolazione del materiale, questi dovrebbero essere testati in anticipo con un campione del materiale da registrazione occlusale per accertarsi della loro compatibilità. Non utilizzare guanti in lattice.

Evitare che il materiale confluisca nella rete fognaria o idrica, al fine di prevenire danni ambientali.

Evitare il contatto con gli indumenti, poiché il materiale non può essere rimosso tramite lavaggio a secco.

Nota

Al fine di garantire l'ottimale registrazione occlusale, il tempo totale di lavorazione e il tempo di indurimento intraorale devono essere rigorosamente rispettati. Se la temperatura del materiale si discosta in maniera significativa dai 23°C (74°F), ciò influirà sui tempi totali di lavorazione e di indurimento.

Indicazioni per l'utilizzo del materiale della cartuccia nella pistola erogatrice Applyfix 4 DS-50 1:1 / 2:1

Introdurre la cartuccia nella pistola erogatrice Applyfix 4 DS-50 1:1 / 2:1.

Fare in modo che le tacche sulla base della cartuccia siano rivolte verso il basso. Se la cartuccia non è inserita correttamente nella pistola erogatrice, il gancio non si chiude.

Ora si può svitare il tappo originale della cartuccia (vedere Fig. 1).

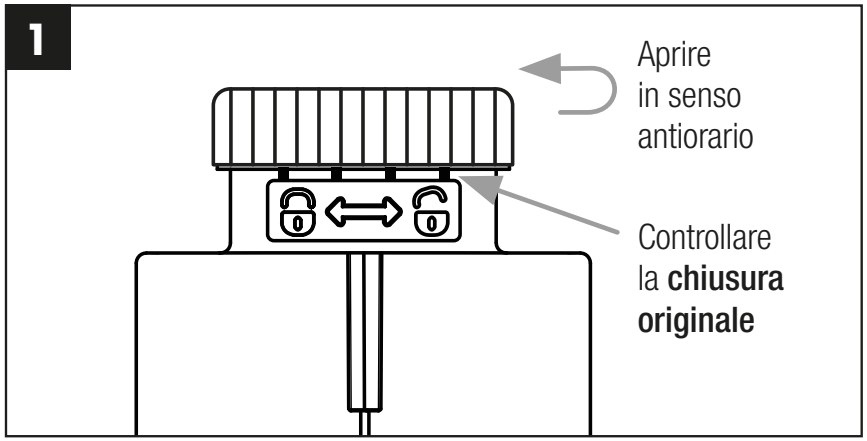

Fig. 1: Apertura del tappo originale

Il tappo originale garantisce che si tratta di un prodotto originale integro di Kettenbach Dental.

Durante il primo utilizzo, il tappo della cartuccia si stacca dal corpo della cartuccia e il distacco è visibile e percettibile. Dopo l'uso il tappo può essere usato per chiudere la cartuccia.

Inserire il puntale di miscelazione con l'ausilio di posizionamento integrato nell'apposita apertura codificata e girare in senso orario nel filetto (vedere Fig. 2).

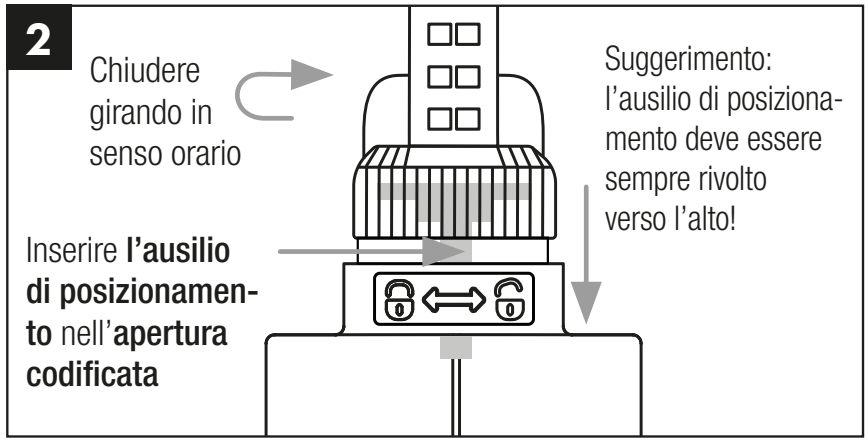

Fig. 2: Inserimento del puntale di miscelazione

L'uso intuitivo riduce sensibilmente gli errori di inserimento.

Spingere lo stantuffo della pistola nella cartuccia e iniziare direttamente con l'erogazione.

Il sistema di miscelazione garantisce un'erogazione uniforme, quindi non è più necessario scartare materiale prima dell'applicazione.*

* Non si applica per Futar® D / Futar® D Fast / Futar® D Slow.

Erogare il materiale direttamente sulle superfici occlusali del paziente o sulla mascherina per il rilevamento del morso.

Dopo l'uso riapplicare il tappo. Prima di riutilizzare la cartuccia, togliere il tappo, inserire un nuovo puntale di miscelazione e procedere come descritto.

Pulizia e disinfezione di Applyfix 4

Rimuovere la cartuccia.

Rimuovere la pasta non polimerizzata con un panno imbevuto d'alcol.

La pistola erogatrice Applyfix 4 può essere riutilizzata più volte dopo apposita disinfezione. Quando risultano evidenti segni di consunzione, si consiglia di sostituirla. La disinfezione può essere eseguita immergendola in una soluzione disponibile in commercio. Kettenbach consiglia di eseguire la disinfezione con soluzioni contenenti glutaraldeide.

Condizioni di conservazione

Conservare a temperatura ambiente in un luogo asciutto, proteggendo dalla luce del sole. Evitare temperature estreme.

Disinfezione

Le registrazioni occlusali possono essere disinfettate utilizzando, p. es., una soluzione di glutaraldeide acida al 2 %, o una soluzioni disinfettanti specifiche. Attenersi alle istruzioni del produttore.

Composizione

Vinilpolisilossani, polisilossani di idrogeno, riempitivi, pigmenti, additivi, composto di platino.

Smaltimento

Le cartucce / i puntali di miscelazione / gli accessori di applicazione completamente vuoti e il materiale indurito possono essere smaltiti in conformità con le disposizioni regionali.

Marchi

Futar® è un marchio registrato di
Kettenbach GmbH & Co. KG.

Nota

I materiali Kettenbach non sono disponibili in tutti i mercati.

Solo per uso da parte di personale odontoiatrico specializzato.

In caso di incidenti gravi verificatisi in relazione al prodotto, rivolgersi immediatamente al produttore e all'autorità competente nel proprio paese.

Limitazione della responsabilità

Laddove la Legge prevedesse un'esclusione generale dalla responsabilità, Kettenbach GmbH & Co. KG declina qualsivoglia responsabilità per perdite o danni arrecati dal presente prodotto, siano questi danni diretti, indiretti, particolari, accessori o consecutivi, a prescindere dalla base giuridica. Ciò include garanzia, contratto, negligenza o intenzione.

Le indicazioni relative ai prodotti Kettenbach si basano suricerche approfondite e sull'esperienza acquisita nell'applicazione tecnica.Comunichiamo questi dati al meglio delle nostre conoscenze, tuttavia ci riserviamo la possibilità di apportare modifiche tecniche legate allo sviluppo dei prodotti Gli utilizzatori sono comunque tenuti a seguire i sugerimenti e le indicazioni per l'uso.

Aggiornamento: 20 aprile 2022

Panoramica dei prodotti e specifiche tecniche

Nome del prodotto	Tempo di lavorazione a 23°C/74°F ≤	Tempo di permanenza in bocca a 35°C/95°F ≥	Tempo di presa totale* ≥	Durezza (ca.)	Variazione dimensionale lineare (ca.) %	Tecnica di miscelazione	Puntale di miscelazione
Futar®	30 secondi	1 minuto 30 secondi	2 minuti	A 90	- 0,20	Pistola dosatrice Applyfix 4 DS-50 1:1/2:1	Puntale di miscelazione, blu, Ø 6,0 mm
Futar® Fast	15 secondi	45 secondi	1 minuto	A 90	- 0,20	Pistola dosatrice Applyfix 4 DS-50 1:1/2:1	Puntale di miscelazione, blu, Ø 6,0 mm
Futar® Easy	30 secondi	1 minuto 30 secondi	2 minuti	A 90	- 0,20	Pistola dosatrice Applyfix 4 DS-50 1:1/2:1	Puntale di miscelazione, blu, Ø 6,0 mm
Futar® Easy Fast	15 secondi	45 secondi	1 minuto	A 90	- 0,20	Pistola dosatrice Applyfix 4 DS-50 1:1/2:1	Puntale di miscelazione, blu, Ø 6,0 mm
Futar® D	30 secondi	1 minuto 30 secondi	2 minuti	D 43	- 0,10	Pistola dosatrice Applyfix 4 DS-50 1:1/2:1	Puntale di miscelazione, blu, Ø 6,0 mm
Futar® D Fast	15 secondi	45 secondi	1 minuto	D 43	- 0,10	Pistola dosatrice Applyfix 4 DS-50 1:1/2:1	Puntale di miscelazione, blu, Ø 6,0 mm
Futar® D Slow	1 minuto 30 secondi	3 minuti	4 minuti 30 secondi	D 43	- 0,10	Pistola dosatrice Applyfix 4 DS-50 1:1/2:1	Puntale di miscelazione, blu, Ø 6,0 mm

* Tempo di presa totale (tempo die rimozione dal cavo orale) dall‘inizio della miscelazione

Descripción del producto

Futar®, Futar® Fast, Futar® Easy, Futar® Easy Fast, Futar® D, Futar® D Fast y Futar® D Slow son elastómeros para registro de mordida aplicados con jeringa y de fotocurado.

Indicaciones

Todos los materiales para registros de mordida Futar® (Futar®, Futar® Fast, Futar® Easy, Futar® Easy Fast, Futar® D, Futar® D Fast, Futar® D Slow) se pueden utilizar para llevar a cabo registros oclusales precisos.

Los materiales Futar® D (Futar® D, Futar® D Fast, Futar® D Slow) se pueden utilizar cuando se necesita un registro de mordida fuerte de silicona.

Futar® Fast, Futar® Easy Fast y Futar® D Fast se puede utilizar para sectores de tamaño reducidos ya que tienen un tiempo de trabajo corto.

Futar® D Slow se puede utilizar para registros de mordida que necesitan mas tiempo debido a que tiene un tiempo de trabajo mayor.

Futar® Easy y Futar® Easy Fast se caracterizan por una menor presión de extrusión.

Pacientes destinatarios

Pacientes que se encuentran en un tratamiento odontológico.

Advertencias

No utilice materiales de registro de mordidas Futar® para impresiones convencionales ya que sus valores de dureza en los extremos pueden afectar de forma severa su retiro de la boca y como resultado extraer dientes involuntariamente.

Sustancias potencialmente alergénicas

Compuesto de platino, 4-metoxifenol.

Medidas de precaución

No usar después de la fecha de caducidad.

Normalmente, los materiales para la toma de impresión no provocan reacciones alérgicas; sin embargo, en personas sensibles no se puede excluir una reacción de este tipo.

En caso de duda, recomendamos hacer una prueba de alergia antes del uso.

No utilizar el material en caso de alergias conocidas a alguno de los ingredientes o de alergias de contacto.

No dejar ningún resto del material de impresión en el surco ni en la cavidad bucal.

¡No ingerir el material! En caso de ingestión accidental: consultar al médico si aparecen problemas o persisten.

Evitar el contacto con los ojos. En caso de contacto accidental: enjuagar inmediatamente los ojos a fondo con una ducha lavaojos o agua. Consultar al médico si aparecen problemas o persisten.

Productos utilizados antes de la impresión que contienen sulfuro activo, cloruro de aluminio o nitrógeno (hilos de refracción con sulfato férrico, material de impresión de polisulfuros, etc.) pueden dificultar la reacción de fraguado del material de impresión (vinilo polisiloxano). Tras la utilización de estos materiales, es necesaria la limpieza a fondo de estas superficies para eliminar todos los residuos.

Si se utilizan guantes al manipular el material, estos deberán ser testados previamente con una pequeña muestra del material para registro de mordida, antes de utilizarse para asegurar que existe compatibilidad entre ambos materiales. No utilizar guantes de látex.

Para evitar daños en el medio ambiente, no permitir que el material llegue al alcantarillado ni a aguas de ningún tipo.

Evitar el contacto con la ropa, ya que el material no puede eliminarse mediante limpieza química.

Nota

El tiempo total de trabajo y el tiempo de fraguado intraoral deberán seguirse al pie de la letra, solo así aseguramos los registros de mordida óptimos. Si la temperatura se desvía notablemente de los 23ºC (74ºF) el tiempo de trabajo total y el tiempo de fraguado se verán afectados.

Instrucciones de uso para el material del cartucho en la pistola dosificadora Applyfix 4 DS-50 1:1 / 2:1

Introduzca el cartucho en la pistola dosificadora Applyfix 4 DS-50 1:1 / 2:1.

Compruebe que las muescas de la base del cartucho estén apuntando hacia abajo. Si el cartucho no está correctamente colocado en la pistola dosificadora, el asa no cerrará.

Ahora puede desenroscar el precinto de garantía del cartucho (ver img. 1).

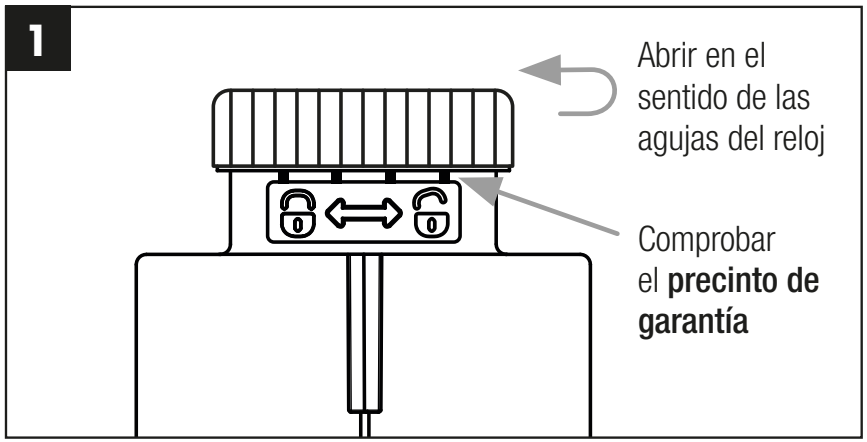

Img. 1: Apertura del precinto de garantía

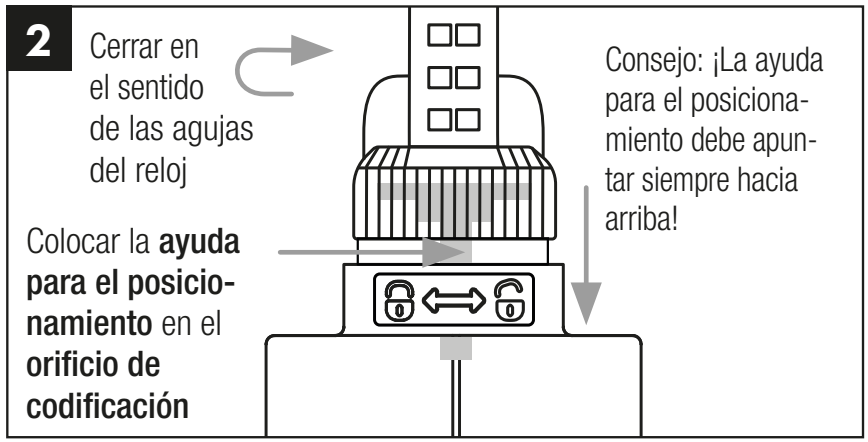

Img. 2: Colocación de la cánula de mezcla

El precinto de garantía confirma que se trata de un producto original en perfecto estado de Kettenbach Dental.

Cuando se usa por primera vez, el precinto del cartucho se separa del cuerpo del cartucho de manera visible y audible. Después del uso, el tapón de cierre se puede usar para cerrar el cartucho.

Con la ayuda para el posicionamiento integrada, coloque la cánula de mezcla en el orificio de codificación previsto para ello y enrósquela girándola en el sentido de las agujas del reloj (ver img. 2).

La manipulación intuitiva reduce los errores durante la colocación.

Avance el émbolo de la pistola hasta el cartucho y comience directamente con la aplicación.

El sistema de mezcla asegura una dispensación uniforme en todo momento, de modo que ya no es necesario desechar material de impresión antes de la aplicación.*

* No se aplica para Futar® D / Futar® D Fast / Futar® D Slow.

Coloque el material directamente en las superficies oclusales del paciente o en la placa de mordida.

Después del uso coloque de nuevo el tapón de cierre. Antes de utilizar de nuevo el cartucho, quite el tapón de cierre, coloque una nueva cánula de mezcla y continúe como se indica.

Limpieza y desinfección de Applyfix 4

Extraer el cartucho.

Retirar la pasta no fraguada con un trapo impregnado en alcohol.

La pistola dispensadora Applyfix 4 puede reutilizarse varias veces si se desinfecta adecuadamente. Si muestra signos de desgaste, se recomienda cambiarla. La desinfección puede realizarse con lavado de inmersión habitual. Kettenbach recomienda la desinfección en soluciones que contengan glutaraldehído.

Almacenamiento

Almacenar en lugar seco protegido de la luz solar a temperatura ambiente. Evitar las zonas de temperaturas extremas.

Desinfección

Los registros de mordidas pueden desinfectarse utilizando, p. ej. glutaraldehído al 2 %, o desinfección específicas. Observar las instrucciones del fabricante.

Composición

Vinil polisiloxano, hidrógeno polisiloxano, rellenos, pigmentos, aditivos, compuesto de platino.

Eliminación

Los cartuchos / cánulas de mezcla / boquillas de aplicación totalmente vacíos y el material polimerizado pueden eliminarse siguiendo las normativas regionales.

Marcas comerciales

Futar® es una marca comercial registrada de
Kettenbach GmbH & Co. KG.

Nota

Algunos materiales de Kettenbach sólo se comercializan en países determinados.

Uso exclusivo por personal dental especializado.

En caso de que se produzcan complicaciones relacionadas con el producto, contacte de inmediato con el fabricante y con las autoridades competentes.

Limitación de responsabilidad

En la medida en que sea legalmente admisible la exclusión de responsabilidad, la Kettenbach GmbH & Co. KG no asumirá responsabilidad alguna por las pérdidas o los daños causados por este producto, no importando si se trata de daños directos, indirectos, especiales, colaterales o consecuenciales e independientemente del fundamento legal, inclusive garantía, contrato, negligencia o culpa intencional.

Las indicaciones referentes a los productos Kettenbach se basan en una extensa investigación y experiencia en las técnicas de aplicación. Transmitimos estos resultados según nuestro leal saber, no obstante, reservándonos el derecho a realizar modificaciones técnicas con el fin de desarrollar el producto. Sin embargo, esto no exime al usuario de estos productos de comprobar todas las recomendaciones e indicaciones antes de su aplicación.

Actualización: 20 de abril de 2022

Descripción general de productos y datos técnicos

Nombre del producto	Tiempo total de manipulación a 23°C/74°F ≤	Tiempo de permanencia en la boca a 35°C/95°F ≥	Tiempo de fraguado* ≥	Dureza (aprox.) Shore	Cambio de dimensión lineal (máximo) %	Técnica de mezcla	Elemento de mezcla
Futar®	30 segundos	1 minuto 30 segundos	2 minutos	A 90	- 0,20	Pistola dispensadora Applyfix 4 DS-50 1:1/2:1	Boquilla mezcladora, azul, Ø 6,0 mm
Futar® Fast	15 segundos	45 segundos	1 minuto	A 90	- 0,20	Pistola dispensadora Applyfix 4 DS-50 1:1/2:1	Boquilla mezcladora, azul, Ø 6,0 mm
Futar® Easy	30 segundos	1 minuto 30 segundos	2 minutos	A 90	- 0,20	Pistola dispensadora Applyfix 4 DS-50 1:1/2:1	Boquilla mezcladora, azul, Ø 6,0 mm
Futar® Easy Fast	15 segundos	45 segundos	1 minuto	A 90	- 0,20	Pistola dispensadora Applyfix 4 DS-50 1:1/2:1	Boquilla mezcladora, azul, Ø 6,0 mm
Futar® D	30 segundos	1 minuto 30 segundos	2 minutos	D 43	- 0,10	Pistola dispensadora Applyfix 4 DS-50 1:1/2:1	Boquilla mezcladora, azul, Ø 6,0 mm
Futar® D Fast	15 segundos	45 segundos	1 minuto	D 43	- 0,10	Pistola dispensadora Applyfix 4 DS-50 1:1/2:1	Boquilla mezcladora, azul, Ø 6,0 mm
Futar® D Slow	1 minuto 30 segundos	3 minutos	4 minutos 30 segundos	D 43	- 0,10	Pistola dispensadora Applyfix 4 DS-50 1:1/2:1	Boquilla mezcladora, azul, Ø 6,0 mm

* Tiempo de fraguado total (extracción de la boca) desde el inicio de la mezcla

Ürün tanımı

Futar®, Futar® Fast, Futar® Easy, Futar® Easy Fast, Futar® D, Futar® D Fast ve Futar® D Slow, hassas oklüzal kayıtların alınabilmesi için tasarlanmış, enjekte edilebilir, ilave polimerizasyonlu, elastomerik ısırma kaydı materyalleridir.

Uygulama alanları

Bütün Futar® ısırma kaydı materyalleri (Futar®, Futar® Fast, Futar® Easy, Futar® Easy Fast, Futar® D, Futar® D Fast, Futar® D Slow), hassas oklüzal kayıt işlemlerinde kullanılabilmektedir.

Futar® D materyalleri (Futar® D, Futar® D Fast, Futar® D Slow), ısırma kaydı için sert silikon gerektiren uygulamalarda kullanılmaya uygundur.

Daha kısa çalışma süresi nedeniyle, Futar® Fast, Futar® Easy Fast ve Futar® D Fast „daha küçük uygulamalarda“ kullanılabilir.

Daha uzun çalışma süresi nedeniyle, fazla zaman gerektiren ısırma kayıtları için Futar® D Slow uygundur.

Futar® Easy ve Futar® Easy Fast daha düşük bir çıkartma kuvveti ile karakterize edilir.

Hasta hedef grubu

Diş hekimi tarafından bir önlem kapsamında tedavi edilen hastalar.

Uyarılar

Futar® ısırma kaydı materyalleri, konvansiyonel ölçüler için kullanılamazlar. Ulaştığı yüksek nihai sertlik değerleri, ölçülerin ağızdan çıkarılmasını son derece güçleştirmekte olup, istenmeyen diş çekimlerine yol açabilir.

Olası alerjen maddeler

Platin bileşiği, 4-metoksifenol.

Güvenlik önlemleri

Son kullanma tarihinden sonra kullanmayın.

Alerjik reaksiyonlar normalde ölçü materyallerinden kaynaklanmaz; bununla birlikte hassas kişilerde alerjik bir reaksiyon olasılığı göz ardı edilemez.

Şüpheli durumlarda uygulamadan önce bir alerji testi yapmanızı öneririz.

Materyal, içindeki maddelere bilinen bir alerjisi olan veya temas alerjileri olan kişilerde kullanılmamalıdır.

Sulkus içerisinde ya da ağız boşluğunda ısırma kaydı materyali kalıntılarını bırakmayın.

Isırma kaydı materyalini yutmayın. Yutulması halinde: Şikayetler ortaya çıkar veya devam edecek olursa, bir dotora danışın.

Göze temasından kaçının. İstenmeden göze teması halinde: derhal göz banyosu ya da suyla iyice yıkayın. Şikayetler ortaya çıkar veya devam edecek olursa, bir doktora danışın.

Ürünle birlikte aktif sülfür, alüminyum klorür ya da azot bileşikleri içeren (Demir(III)sülfat içeren retraksiyon ipleri, polisülfid ölçü materyalleri, lateks eldivenler) ürünlerin kullanılması, vinil polisiloksan materyalinin sertleşmesini olumsuz etkiler.

Bu tür materyaller kullanılacak olursa, tüm kalıntıları uzaklaştırmak için, ilgili bölgenin esaslı bir şekilde temizlenmesi gerekir.

Materyal ile çalışma sırasında eldiven kullanılacaksa, bir miktar materyal numunesiyle bu eldivenlerin uyumluluğu test edilmelidir. Lateks eldiven kullanmayın.

Çevre açısından tehlikeleri önlemek için, materyal kanalizasyon veya su iletim sistemlerine karışmamalıdır.

Not

Isırma kaydı sırasında optimum sonuçlar elde etmek için, toplam çalışma süresine ve ağız içi sertleşme süresine mutlaka uyulmalıdır. Materyal sıcaklığı 23°C'den önemli ölçüde sapma gösterecek olursa, toplam çalışma ve sertleşme süreleri bu durumdan etkilenir.

Applyfix 4 Transfer Tabancası DS-50 1:1 / 2:1 içerisindeki kartuş materyali için kullanım talimatları

Kartuşu Applyfix 4 Transfer Tabancası DS-50 1:1 / 2:1 içerisine yerleştirin.

Bu işlem sırasında kartuş tabanındaki çentiklerin aşağıya bakmasına dikkat edin. Kartuş transfer tabancası içerisinde hatalı konumda durursa, sıkıştırma mandalı kapanmayacaktır.

Kartuşun orijinallik mührü artık çevrilebilir (bkz. Şekil 1).

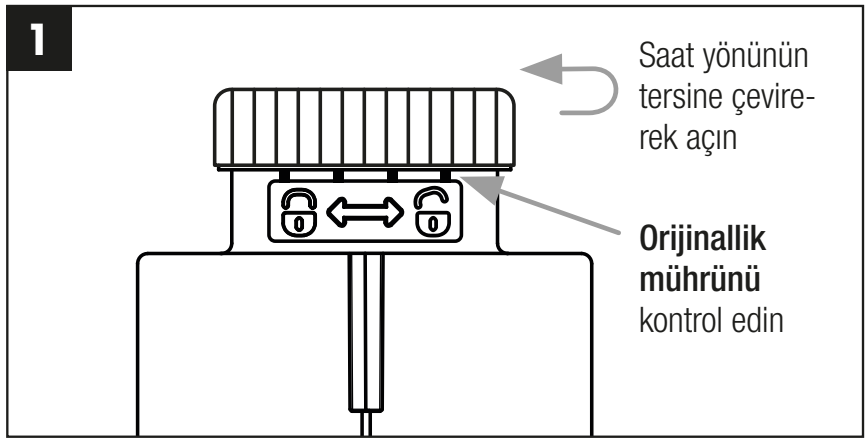

Şekil 1: Orijinallik mührünün açılması

Orijnallik mührü, ürünün Kettenbach Dental şirketine ait kurcalanmamış ve orijinal bir ürün olduğunu garanti eder.

İlk kullanımda, kartuş kapağı kartuş gövdesinden görülebilen ve duyulabilen bir şekilde ayrılır. Kapak, kullanımdan sonra kartuşun kapatılması için kullanılabilir.

Entegre konumlama yardımcısının karıştırma kanülünü, bunun için öngörülmüş olan anahtar deliğine takın ve saat yönünde çevirerek vidalayın (bkz. Şekil 2).

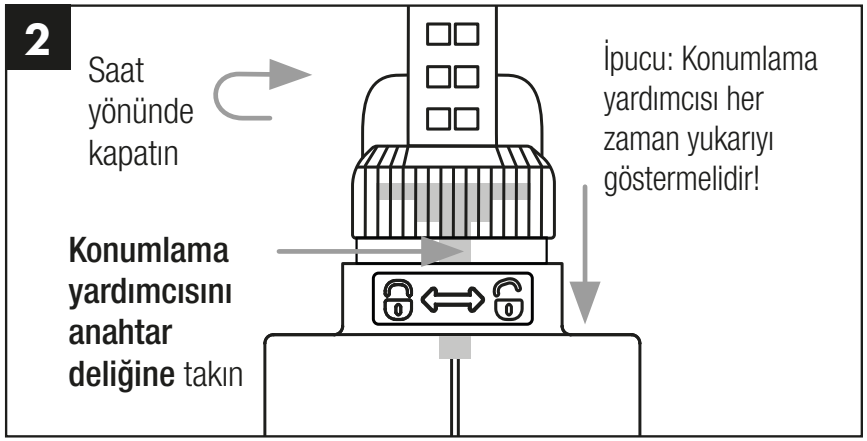

Şekil 2: Karıştırma kanülünün yerleştirilmesi

Sezgisel kullanım sayesinde yerleştirme sırasında hatalar önemli ölçüde azaltılır.

Tabanca pistonunu kartuşun içine doğru itin ve doğrudan uygulamaya başlayın.

Karıştırma sistemi her zaman eşit miktarda bir çıkış sağladığı için, kullanımdan önce ölçü materyali atılmasına gerek kalmaz.*

* Futar® D / Futar® D Fast / Futar® D Slow ürünlere uygulanamaz.

Materyali doğrudan hastanın oklüzal yüzeylerine ya da ısırma şablonuna aktarın.

Kullandıktan sonra kapağını tekrar takın. Kartuşu yeniden kullanmadan önce kapağını çıkarın, yeni bir karıştırma kanülü takın ve belirtilen adımları izleyin.

Applyfix 4'ün temizlenmesi ve dezenfeksiyonu

Kartuşu çıkarın.

Polimerize olmamış macunu alkole batırılmış bir bezle silerek uzaklaştırın.

Applyfix 4 transfer tabancası, uygun şekilde dezenfekte edildiğinde, pek çok kez kullanılabilir. Görünür kullanım izleri olması durumunda, değişim yapılması tavsiye edilir. Dezenfeksiyon işlemi, piyasadan temin edilebilen daldırma tip bir dezenfektan kullanılarak gerçekleştirilebilir. Kettenbach, glutaraldehit esaslı çözeltilerin kullanılmasını önermektedir.

Saklama koşulları

Kuru, güneş ışığından korunmuş olarak muhafaza edin; oda sıcaklığında saklayın; ekstrem sıcaklık aralıklarından kaçının.

Dezenfeksiyon

Isırma kayıtları, örn. % 2'lik bir Glutaraldehid çözeltisi ya da dezenfeksiyon çözeltileri ile dezenfekte edilebilirler. Üreticinin talimatlarına uyun.

Bileşimi

Vinilpolisiloksanlar, hidrojenpolisiloksanlar, dolgu maddeleri, pigmentler, katkı maddeleri, platin bileşikleri.

Atıkları imha etme

Tamamen boşaltılmış kartuşlar / karıştırma uçları / uygulama setleri ve bağlanan malzemeler, yerel düzenlemelere uygun olarak imha edilebilir.

Ticari marka

Futar®, Kettenbach GmbH & Co. KG şirketinin tescilli bir ticari markasıdır.

Not

Kettenbach ürünlerinin tamamı bütün ülkelerde mevcut değildir.

Sadece uzman diş hekimliği personeli tarafından kullanılabilir.

Ürünle ilgili ciddi olayların ortaya çıkması durumunda, lütfen derhal üretici ve yetkili merciler ile iletişime geçin.

Sorumluluk sınırlaması

Yasalar bir sorumluluk reddine izin verdiği müddetçe, garanti, sözleşme, ihmal ya da kasıt dahil olmak üzere, hukuki dayanağına bakılmaksızın, doğrudan, dolaylı, özel, çok taraflı ve ikincil zararlardan hangisi olursa olsun, Kettenbach GmbH & Co. KG, bu üründen kaynaklanan kayıplar ve zararlar konusunda hiçbir sorumluluk üstlenmez.

Kettenbach ürünleri hakkındaki bilgiler, kapsamlı araştırmalara ve uygulama teknolojisindeki deneyimlere dayanmaktadır. Mevcut en yeni bilgilere göre bu sonuçları aktarmaktayız, ancak ürün geliştirmeye yönelik teknik değişiklikler yapma hakkımız saklıdır. Bu durum, söz konusu ürünlerin kullanıcılarını kullanıma ilişkin tavsiye ve bilgilere uyma sorumluluğundan muaf kılmaz.

Güncelleme: 20 Nisan 2022

Ürün tanıtımı ve teknik veriler

Ürün adı	23°C/74°F 'de çalışma süresi ≤	35°C/95°F 'de ağız içi sertleşme süresi ≥	Toplam sertleşme süresi* ≥	Sertlik (yakl.) Shore	Doğrusal boyut değişimi (maksimum) %	Karıştırma tekniği	Karıştırma elemanı
Futar®	30 saniye	1 dakika 30 saniye	2 dakika	A 90	- 0,20	Applyfix 4 transfer tabancası DS-50 1:1/2:1	Karıştırma ucu, mavi Ø 6,0 mm
Futar® Fast	15 saniye	45 saniye	1 dakika	A 90	- 0,20	Applyfix 4 transfer tabancası DS-50 1:1/2:1	Karıştırma ucu, mavi Ø 6,0 mm
Futar® Easy	30 saniye	1 dakika 30 saniye	2 dakika	A 90	- 0,20	Applyfix 4 transfer tabancası DS-50 1:1/2:1	Karıştırma ucu, mavi Ø 6,0 mm
Futar® Easy Fast	15 saniye	45 saniye	1 dakika	A 90	- 0,20	Applyfix 4 transfer tabancası DS-50 1:1/2:1	Karıştırma ucu, mavi Ø 6,0 mm
Futar® D	30 saniye	1 dakika 30 saniye	2 dakika	D 43	- 0,10	Applyfix 4 transfer tabancası DS-50 1:1/2:1	Karıştırma ucu, mavi Ø 6,0 mm
Futar® D Fast	15 saniye	45 saniye	1 dakika	D 43	- 0,10	Applyfix 4 transfer tabancası DS-50 1:1/2:1	Karıştırma ucu, mavi Ø 6,0 mm
Futar® D Slow	1 dakika 30 saniye	3 dakika	4 dakika 30 saniye	D 43	- 0,10	Applyfix 4 transfer tabancası DS-50 1:1/2:1	Karıştırma ucu, mavi Ø 6,0 mm

* Karıştırmaya başladıktan itibaren toplam sertleşme süresi (Ağızdan çıkarma)

Descrição do produto

Futar®, Futar® Fast, Futar® Easy, Futar® Easy Fast, Futar® D, Futar® D Fast e Futar® D Slow, são elastómeros de adição para registo de oclusão, injectáveis, que permitem registos de oclusão de alta precisão.

Localis de aplicação

Todos os materiais Futar® (Futar®, Futar® Fast, Futar® Easy, Futar® Easy Fast, Futar® D, Futar® D Fast, Futar® D Slow) são indicados para fazer registos de oclusão de alta precisão.

Os materiais Futar® D (Futar® D, Futar® D Fast, Futar® D Slow) podem ser usados em aplicações, que exijam um silicone duro para o registo da oclusão.

Futar® Fast, Futar® Easy Fast e Futar® D Fast é indicado em "trabalhos limitados" graças ao sua tempo de trabalho curto.

Futar® D Slow é indicado para registos de oclusão mais exaustivos graças ao seu tempo de trabalho mais longo.

Futar® Easy e Futar® Easy Fast se caracterizam pela baixa força de extrusão.

Grupo alvo de pacientes

Pacientes que recebem tratamento como parte de um procedimento odontológico.

Advertências

Não utilize os materiais de registo de oclusão Futar® em impressões convencionais, uma vez que a sua elevada dureza final dificulta retirar a moldeira da boca podendo até ter como consequência a extracção involuntária de dentes.

Substâncias potencialmente alergênicas

Composto de platina, 4-metoxifenol.

Medidas de precaução

Não utilizar após a data de vencimento.

As reações alérgicas normalmente não são causadas por materiais de moldagem; no entanto, uma reação alérgica não pode ser descartada no caso de pessoas sensíveis.

Em caso de dúvidas, recomendamos realizar um teste de alergia antes da utilização.

Não utilizar o material no caso de alergias conhecidas a qualquer um dos ingredientes ou no caso de alergias de contato.

Não deixar vestígios do material de moldagem no sulco ou na cavidade oral.

Não ingerir o material! Em caso de ingestão acidental do material: Se surgirem ou persistirem problemas, consulte um médico.

Evite o contacto com os olhos. Em caso de contacto acidental com os olhos: imediatamente enxaguar bem com ducha de olhos ou água. Se surgirem ou persistirem problemas, consulte um médico.

O uso de produtos contendo enxofre activo, cloreto de alumínio ou nitrogénio antes da moldagem (fios de retracção com sulfato de ferro, material de moldagem de polisulfídeos, etc.) podem interferir na reacção de presa do material de moldagem (vinilpolisiloxano). Após a aplicação destes materiais é necessário uma limpeza minuciosa destas superfícies, a fim de eliminar todos os vestígios.

Seusar luvas durante o manuseamento do material de registo de oclusão, deve testar a sua compatibilidade com uma amostra do mesmo. Não use luvas de látex.

Para evitar danos ambientais, não eliminar na canalização ou nos rios ou lagos.

Evitar o contacto com as roupas, pois o material não pode ser removido mediante lavagem à seco.

Nota

A observância estrita do tempo de trabalho total e do tempo de presa intra-oral garante excelentes resultados de registo de oclusão. Se a temperatura de armazenamento do material diferir significativamente dos 23°C (74°F) estes tempos serão alterados.

Instruções de aplicação para o material do cartucho na pistola de dosagem Applyfix 4 DS-50 1:1 / 2:1

Inserir o cartucho na pistola de dosagem Applyfix 4 DS-50 1:1 / 2:1.

Ao fazer isto, observar que os entalhes do fundo do cartucho estejam indicando para baixo. Se o cartucho estiver inserido incorretamente na pistola de dosagem, não será possível fechar a alavanca.

Agora é possível girar o lacre de segurança do cartucho (ver Fig. 1).

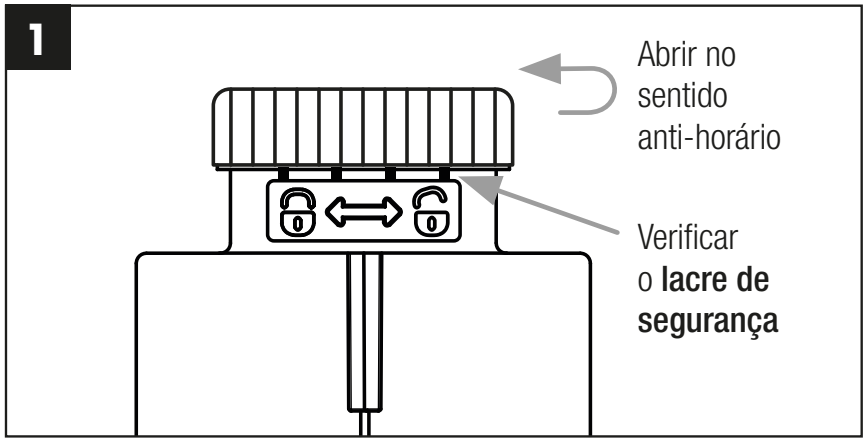

Fig. 1: Abrir o lacre de segurança

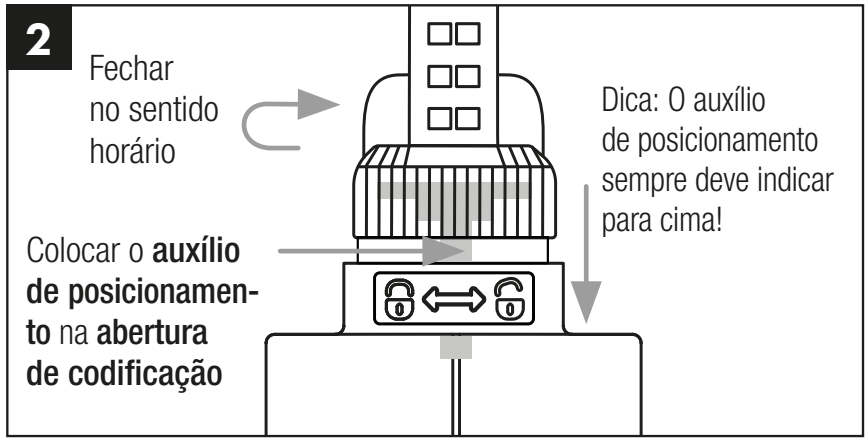

Fig. 2: Aplicação da cânula de mistura

O lacre de segurança serve para garantir que se trata de um produto original intacto da Kettenbach Dental.

Na primeira utilização, o lacre do cartucho se separa do corpo do cartucho de forma visível e audível. Após a utilização, a tampa pode ser usada para fechar o cartucho.

Colocar a cânula de mistura com o auxílio de posicionamento integrado na abertura de codificação prevista para isso e girar no sentido horário na rosca (ver Fig. 2).

O manuseio intuitivo ajuda a reduzir significativamente os erros na aplicação.

Empurrar o êmbolo da pistola para dentro do cartucho e iniciar diretamente a aplicação.

Graças ao sistema de mistura, uma dispensação uniforme está sempre garantida, não sendo mais necessário descartar o material de moldagem antes da utilização.*

* Não se aplica para Futar® D / Futar® D Fast / Futar® D Slow.

Encher o material diretamente nas superfícies oclusais do paciente ou na moldeira de registro oclusal.

Depois da utilização, voltar a colocar a tampa. Antes de uma nova utilização do cartucho, remover a tampa, colocar uma nova cânula de mistura e continuar conforme descrito.

Limpeza e desinfecção da Applyfix 4

Remover o cartucho.

Remover a pasta não curada com um pano embebido com álcool.

A pistola de dosagem Applyfix 4 é reutilizável se for realizada a respectiva desinfecção. Em caso de vestígios de uso visíveis, recomenda-se a sua substituição. A desinfecção pode ser realizada com um produto de desinfecção de submersão. A Kettenbach recomenda a utilização de soluções com base em glutaraldeído.

Condições de estocagem

Guardar em local seco, protegido da luz solar, armazenar à temperatura ambiente, evitar gamas de temperaturas extremas.

Desinfecção

Registos de oclusão podem ser desinfectadas, p. ex., com 2 % de glutaraldeído, o soluções de desinfecção especiais. Siga as instruções do fabricante.

Composição

Vinilpolissiloxanos, hidrogenopolissiloxanos, materiais de enchimento, pigmentos, aditivos, composto de platina.

Descarte

Cartuchos / cânulas de mistura / pontas de aplicação completamente esvaziados e material polimerizado podem ser descartados conforme os regulamentos regionais.

Marca registrada

Futar® é uma marca registrada da
Kettenbach GmbH & Co. KG.

Nota

Nem todos os produtos da Kettenbach podem ser obtidos em todos os países.

Somente para utilização por especialistas em dentística.

Em caso de incidentes graves relacionados com o produto, entre imediatamente em contato com o fabricante e a autoridade responsável.

Limitação de responsabilidade

Caso uma exclusão de responsabilidade for permitida por lei, a Kettenbach GmbH & Co. KG não assume nenhuma responsabilidade por perdas ou danos causados por este producto, indiferente se o caso se tratar de um dano directo, indirecto, especial, colateral ou subsequente, independente da legislação vigente, inclusive garantia, contracto, negligência ou premeditação.

Os dados sobre os produtos da Kettenbach baseiam-se em extensa pesquisa e experiência técnica prática. Nós colocamos os resultados à sua disposição, mas nos reservamos o direito a alterações técnicas no desenvolvimento do produto. No entanto, o usuário destes produtos não está isento da responsabilidade de observar e seguir as recomendações e as informações de uso.

Atualização: 20 de abril de 2022

DETENTOR DO REGISTRO

Emergo Brazil Import Importação e Distribuição
de Produtos Médicos Hospitalares Ltda.
Endereço: Avenida Francisco Matarazzo, 1.752,
Salas 502/503, Água Branca, São Paulo, SP

CEP: 05001-200, CNPJ: 04.967.408/0001-98
E-Mail: brazilvigilance@ul.com

Futar® Anvisa n°: 80117580443

Distribuído no Brasil exclusivamente por:
ULTRADENT DO BRASIL PRODUTOS ODONTOLÓGICOS LTDA
CNPJ: 06.295.846/0001-82
Alameda Ezequiel Mantoanelli, 2121,
Jd. Panorama, Indaiatuba, SP
CEP: 13340-350

MADE IN: ALEMANHA

Vista geral dos produtos e dados técnicos

Nome do produto	Tempo total de processamento à 23°C/74°F ≤	Tempo de permanência oral à 35°C/95°F ≥	Fim de polimerização* ≥	Dureza (aprox.) Shore	Alteração dimensional linear (máxima) %	Técnica de mistura	Elemento de mistura
Futar®	30 segundos	1 minuto e 30 segundos	2 minutos	A 90	- 0,20	Pistola de dosagem Applyfix 4 DS-50 1:1/2:1	Cânula de mistura, azul, Ø 6,0 mm
Futar® Fast	15 segundos	45 segundos	1 minuto	A 90	- 0,20	Pistola de dosagem Applyfix 4 DS-50 1:1/2:1	Cânula de mistura, azul, Ø 6,0 mm
Futar® Easy	30 segundos	1 minuto e 30 segundos	2 minutos	A 90	- 0,20	Pistola de dosagem Applyfix 4 DS-50 1:1/2:1	Cânula de mistura, azul, Ø 6,0 mm
Futar® Easy Fast	15 segundos	45 segundos	1 minuto	A 90	- 0,20	Pistola de dosagem Applyfix 4 DS-50 1:1/2:1	Cânula de mistura, azul, Ø 6,0 mm
Futar® D	30 segundos	1 minuto e 30 segundos	2 minutos	D 43	- 0,10	Pistola de dosagem Applyfix 4 DS-50 1:1/2:1	Cânula de mistura, azul, Ø 6,0 mm
Futar® D Fast	15 segundos	45 segundos	1 minuto	D 43	- 0,10	Pistola de dosagem Applyfix 4 DS-50 1:1/2:1	Cânula de mistura, azul, Ø 6,0 mm
Futar® D Slow	1 minuto e 30 segundos	3 minutos	4 minutos e 30 segundos	D 43	- 0,10	Pistola de dosagem Applyfix 4 DS-50 1:1/2:1	Cânula de mistura, azul, Ø 6,0 mm

* Tempo total de presa (extração bucal) desde o início da mistura

Opis produktu

Futar®, Futar® Fast, Futar® Easy, Futar® Easy Fast, Futar® D, Futar® D, Futar® D Fast, Futar® D Slow, to addycyjne materiały elastomerowe z możliwością aplikacji pistoletem, służące do rejestracji zwarcia, pozwalające na dokładne odwzorowanie warunków zgryzowych.

Obszary zastosowania

Wszystkie materiały do rejestracji zwarcia Futar® (Futar®, Futar® Fast, Futar® Easy, Futar® Easy Fast, Futar® D, Futar® D Fast, Futar® D Slow) można stosować do dokładnej rejestracji zwarcia.

Materiały Futar® D (Futar® D, Futar® D Fast, Futar® D Slow) nadają się do stosowania w sytuacjach, w których do rejestracji zwarcia wymagane jest zastosowanie twardego sylikonu.

Ze względu na krótszy czas pracy zastosowanie materiału Futar® Fast, Futar® Easy Fast i Futar® D Fast jest zalecane w przypadku mniejszych prac.

W przypadku czasochłonnych rejestracji zwarcia należy zastosować materiał Futar® D Slow, ze względu na jego dłuższy czas pracy.

Futar® Easy i Futar® Easy Fast charakteryzują się mniejszą siłą wyciskania.

Grupa docelowa pacjentów

Pacjenci leczeni w ramach procedury stomatologicznej.

Ostrzeżenia

Materiałów do rejestracji zwarcia Futar® nie można stosować do tradycyjnego pobierania wycisków. Ostateczna twardość, jaką uzyskuje materiał, utrudnia uwolnienie wycisku i może spowodować przypadkowe usunięcie zębów.

Potencjalne substancje alergenne

Związek platyny, 4-metoksyfenol.

Uwaga

Nie stosować po upływie daty ważności.

Zazwyczaj masy wyciskowe nie wywołują żadnych reakcji alergicznych. Nie można jednak wykluczyć wystąpienia reakcji alergicznej u wrażliwych osób.

W razie wątpliwości zalecamy wykonanie testu alergicznego przed zastosowaniem.

Nie stosować materiału w przypadku stwierdzonych alergii na jakikolwiek ze składników lub alergii kontaktowych.

Nie pozostawiać resztek materiału w kieszonce dziąsłowej lub jamie ustnej.

Nie połykać materiału! W razie przypadkowego połknięcia: skontaktować się z lekarzem, jeżeli wystąpią dolegliwości lub będą się one utrzymywać.

Unikać kontaktu z oczami. W razie przypadkowego kontaktu z oczami: natychmiast dokładnie przepłukać lub przemyć oczy wodą. Skontaktować się z lekarzem, jeżeli wystąpią dolegliwości lub będą się one utrzymywać.

Stosowanie produktu razem z materiałami, które zawierają aktywne związki siarki, chlorku glinu lub azotu (nitki retrakcyjne zawierające siarczan żelaza (III), materiały wyciskowe na bazie wielosiarczków), wpływa negatywnie na utwardzanie materiału wyciskowego (winylopolisiloksan). W przypadku stosowania takich materiałów należy dokładnie przepłukać pole zabiegowe przed pobraniem wycisku, aby usunąć wszystkie pozostałości materiału.

Jeżeli podczas pracy z materiałem używane są rękawiczki ochronne, należy najpierw sprawdzić, w jaki sposób reagują one z produktem. Niektóre rodzaje rękawiczek (rękawiczki lateksowe) mogą mieć negatywny wpływ na aktywność katalizatora.

Materiał ten nie może przedostać się do kanalizacji lub wody, aby nie stwarzać zagrożenia dla środowiska naturalnego.

Unikać kontaktu z odzieżą, ponieważ materiału tego nie da się usunąć poprzez czyszczenie chemiczne.

Wskazówka

Aby uzyskać optymalne wyniki przy rejestracji zwarcia, należy przestrzegać całkowitego czasu pracy z materiałem i przebywania w jamie ustnej. Temperatura materiału znacznie odbiegająca od 23°C (74°F) wpływa na czas pracy i wiązania.

Wskazówki dotyczące użycia masy w naboju w pistolecie dozującym Applyfix 4 DS-50 1:1 / 2:1

Włożyć nabój do pistoletu dozującego Applyfix 4 DS-50 1:1 /2:1.

Należy zwracać uwagę, aby nacięcia dna naboju były skierowane do dołu. Jeśli nabój jest nieprawidłowo włożony do pistoletu dozującego, nie można zamknąć zacisku.

Teraz można odkręcić oryginalne zamknięcie naboju (patrz ryc. 1).

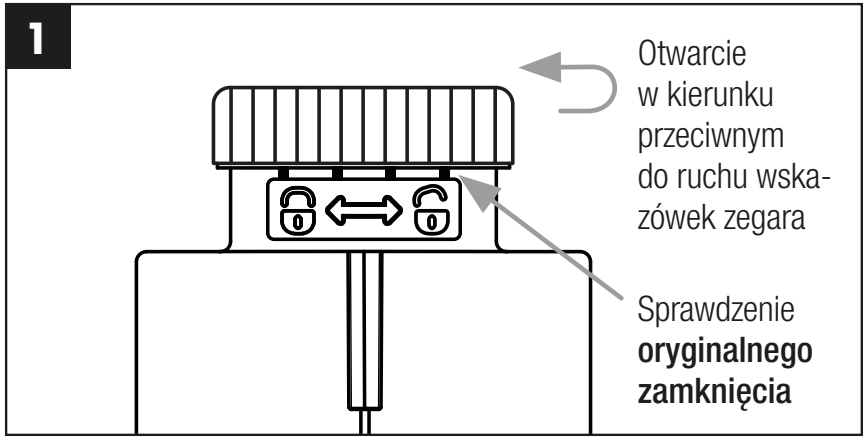

Ryc. 1: Otwieranie zamknięcia oryginalnego

Oryginalne zamknięcie gwarantuje, że jest to nienaruszony produkt oryginalny firmy Kettenbach Dental.

Przy pierwszym użyciu zamknięcie naboju jest widocznie i słyszalnie oddzielane od korpusu naboju. Po użyciu można wykorzystać nasadkę zamykającą do zamknięcia naboju.

Końcówkę mieszającą ze zintegrowanym pozycjonerem włożyć w przeznaczony do tego celu otwór kodujący i wkręcić w gwint w kierunku zgodnym z ruchem wskazówek zegara (patrz ryc. 2).

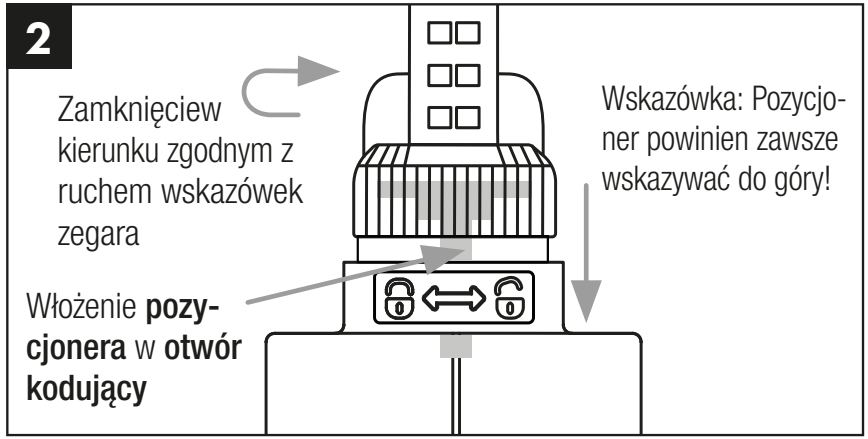

Ryc. 2: Zakładanie końcówki mieszającej

Dzięki intuicyjnej obsłudze możliwa jest znaczna redukcja błędów podczas wkładania.

Wsunąć tłok pistoletu do naboju i natychmiast rozpocząć nanoszenie.

System mieszania zapewnia zawsze równomierne tłoczenie, dzięki czemu nie jest konieczne odrzucanie części masy wyciskowej przed użyciem.*

* Niestosować do Futar® D / Futar® D Fast / Futar® D Slow.

Masę wydzielić bezpośrednio na powierzchnie okluzyjne pacjenta lub szablon zgryzu.

Po użyciu nałożyć z powrotem nasadkę zamykającą. Przed ponownym użyciem naboju zdjąć nasadkę zamykającą, nałożyć nową końcówkę mieszającą i kontynuować w sposób opisany.

Czyszczenie i dezynfekcja pistoletu Applyfix 4

Zdjąć kartusz.

Niespolimeryzowaną pastę usunąć za pomocą szmatki nasączonej alkoholem.

Pistolet dozujący Applyfix 4 może być stosowany wielokrotnie pod warunkiem odpowiedniej dezynfekcji. W przypadku widocznych śladów zużycia zalecana jest wymiana. Dezynfekcję można przeprowadzić za pomocą dostępnego w handlu środka do dezynfekcji metodą zanurzeniową. Firma Kettenbach zaleca użycie roztworów na bazie aldehydu glutarowego.

Warunki przechowywania

Przechowywać w suchym miejscu w temperaturze pokojowej, chronić przed promieniowaniem słonecznym, unikać ekstremalnych wahań temperatury.

Dezynfekcja

Kęski zwarciowe można sterylizować np. za pomocą 2 % roztworu aldehydu glutarowego lub roztworów dezynfekujących. Należy przestrzegać zaleceń producenta.

Skład

Winylopolisiloksany, wodoropolisiloksany, wypełniacze, pigmenty, dodatki, związek platyny.

Usuwanie

Całkowicie opróżnione naboje / końcówki mieszające / nasadki aplikacyjne i związany materiał można usuwać zgodnie z regionalnymi przepisami.

Znaki towarowe

Futar® jest zastrzeżonym znakiem towarowym firmy Kettenbach GmbH & Co. KG.

Informacja

Nie wszystkie produkty firmy Kettenbach są dostępne w każdym kraju.

Do użytku wyłącznie przez fachowy personel stomatologiczny.

W przypadku wystąpienia poważnych incydentów w powiązaniu z produktem należy niezwłocznie zwrócić się do producenta i do właściwego organu.

Ograniczenie odpowiedzialności

W zakresie, w jakim jest to prawnie dopuszczalne, firma Kettenbach GmbH & Co. KG nie ponosi jakiejkolwiek odpowiedzialności za straty i szkody spowodowane tym produktem, niezależnie od tego, czy roszczenia dotyczą bezpośrednich, pośrednich, szczególnych, przypadkowych lub wtórnych szkód, wynikają z gwarancji, umów, czynów niedozwolonych (wynikających z niedbalstwa lub umyślnego działania) lub innych podstaw prawnych.

Dane dotyczące produktów firmy Kettenbach są oparte na licznych badaniach i doświadczeniu technicznym. Wyniki te przekazujemy zgodnie z najlepszą wiedzą, zastrzegamy sobie jednak prawo do zmian technicznych w celu udoskonalania produktu. Nie zwalnia to jednak użytkownika z obowiązku przestrzegania zaleceń i danych dotyczących stosowania produktu.

Data aktualizacji: 20 kwiecień 2022

Przegląd produktów i dane techniczne

Nazwa produktu	Czas pracy przy 23°C/74°F ≤	Czas przebywania w jamie ustnej przy 35°C/95°F≥	Koniec wiązania* ≥	Twardość (ok.) Shore	Liniowa zmiana wymiaru (maks.) %	Metoda mieszania	Element mieszający
Futar®	30 sekund	1 minuta 30 sekund	2 minuty	A 90	- 0,20	Pistolet dozujący Applyfix 4 DS-50 1:1/2:1	Kaniula mieszająca, niebieski, Ø 6,0 mm
Futar® Fast	15 sekund	45 sekund	1 minuta	A 90	- 0,20	Pistolet dozujący Applyfix 4 DS-50 1:1/2:1	Kaniula mieszająca, niebieski, Ø 6,0 mm
Futar® Easy	30 sekund	1 minuta 30 sekund	2 minuty	A 90	- 0,20	Pistolet dozujący Applyfix 4 DS-50 1:1/2:1	Kaniula mieszająca, niebieski, Ø 6,0 mm
Futar® Easy Fast	15 sekund	45 sekund	1 minuta	A 90	- 0,20	Pistolet dozujący Applyfix 4 DS-50 1:1/2:1	Kaniula mieszająca, niebieski, Ø 6,0 mm
Futar® D	30 sekund	1 minuta 30 sekund	2 minuty	D 43	- 0,10	Pistolet dozujący Applyfix 4 DS-50 1:1/2:1	Kaniula mieszająca, niebieski, Ø 6,0 mm
Futar® D Fast	15 sekund	45 sekund	1 minuta	D 43	- 0,10	Pistolet dozujący Applyfix 4 DS-50 1:1/2:1	Kaniula mieszająca, niebieski, Ø 6,0 mm
Futar® D Slow	1 minuta 30 sekund	3 minuty	4 minuty 30 sekund	D 43	- 0,10	Pistolet dozujący Applyfix 4 DS-50 1:1/2:1	Kaniula mieszająca, niebieski, Ø 6,0 mm

* Całkowity czas wiązania (wyjęcie z jamy ustnej) od rozpoczęcia mieszania

Матеріал для реєстрації прикусу,
вінілполісилоксан

KETTENBACHDENTAL
Simply intelligent

Futar®
Futar® Фаст
Futar® Ізі
Futar® Ізі Фаст
Futar® Д
Futar® Д Фаст
Futar® Д Слоу

Виготовлено в Німеччині

Futar®

Матеріал для реєстрації прикусу, вінілполісилоксан

Опис продукту

Futar®, Futar® Фаст, Futar® Ізі, Futar® Ізі Фаст, Futar® Д, Futar® Д Фаст та Futar® Д Слоу – це адитивні еластомерні матеріали для реєстрації оклюзії, що наносяться шприцом, які призначені для точного відображення особливостей оклюзії.

Показання

Усі матеріали для реєстрації оклюзії з серії Futar® (Futar®, Futar® Фаст, Futar® Ізі, Futar® Ізі Фаст, Futar® Д , Futar® Д Фаст, Futar® Д Слоу) можна використовувати для точного визначення оклюзії.

Матеріали з серії Futar® Д (Futar® Д, Futar® Д Фаст, Futar® Д Слоу) можна використовувати у випадках, що потребують застосування твердого силікону для реєстрації оклюзії.

Матеріали Futar® Фаст, Futar® Ізі Фаст і Futar® Д Фаст можна використовувати, якщо потрібно зробити невеликий відбиток, оскільки вони мають менший робочий час.

Матеріал Futar® Д Слоу можна використовувати для більш тривалих процедур реєстрації оклюзії, оскільки він має довший робочий час.

Характерною рисою Futar® Ізі та Futar® Ізі Фаст є легке нанесення з меншим зусиллям.

Цільова група пацієнтів

Пацієнти на стоматологічному лікуванні.

Попередження

Не використовуйте матеріали для реєстрації оклюзії Futar® для отримання звичайних відбитків, оскільки через високу кінцеву твердість відбитки з цих матеріалів дуже важко виймати з рота, через що можливе ненавмисне видалення зубів.

Потенційно алергенні речовини

Сполука платини, 4-метоксифенол.

Застережні заходи

Не використовувати після закінчення терміну придатності.

Як правило, відтискні матеріали не обумовлюють алергічні реакції; проте неможливо виключити вірогідність алергічної реакції у осіб з підвищеною чутливістю.

У випадку підозри перед застосуванням рекомендовано провести алергологічний тест.

Не застосовувати матеріал у випадку відомої алергії на один з компонентів матеріалу або контактних алергій.

Не залишати будь-яку кількість матеріалу для реєстрації оклюзії у борозні або ротовій порожнині.

Не ковтати матеріал для реєстрації оклюзії! При проковтуванні: звернутися до лікаря, якщо з'явилися або не проходять скарги.

Уникати потрапляння в очі. У разі ненавмисного потрапляння в очі: негайно ретельно промити очі рідиною для промивання очей або водою. Звернутися до лікаря, якщо з'явилися або не проходять скарги.

Використання продуктів, що містять активну сірку, хлорид алюмінію або азотисті сполуки (ретракційні нитки, що містять сульфат заліза, полісульфідні відбиткові матеріали тощо), разом з цим продуктом може заважати перебігу реакції полімеризації матеріалу, що містить вінілполісилоксан. Після використання цих матеріалів необхідно ретельно очистити поверхню з метою видалення всіх залишків.

Якщо під час роботи з цим матеріалом використовуються рукавички, їх потрібно завчасно перевірити на сумісність зі зразком матеріалу для реєстрації оклюзії. Не використовуйте латексні рукавички.

Не допускати потрапляння матеріалу в каналізацію або в систему водопостачання, щоб уникнути ризику для навколишнього середовища.

Уникати контакту з одягом, оскільки матеріал не можна видалити за допомогою хімчистки.

Примітка

Для забезпечення оптимальних результатів реєстрації оклюзії необхідно суворо дотримуватися загального робочого часу та часу полімеризації у ротовій порожнині. Якщо температура матеріалу помітно відрізнятиметься від 23°C (74°F), це може вплинути та загальний робочий час і час полімеризації.

Вказівки для застосування картриджів з матеріалом у пістолеті-дозаторі Аплайфікс 4 DS-50 1:1 / 2:1

Установіть картридж в пістолет-дозатор Аплайфікс 4 DS-50 1:1 / 2:1.

Зверніть увагу на те, щоб насічки на дні картриджа вказували донизу. Якщо картридж встановлений невірно в пістолет-дозатор, хомут не закриється.

Тепер можна відкрутити кришку картриджа, яка підтверджує оригінальність виробу (див. рис. 1).

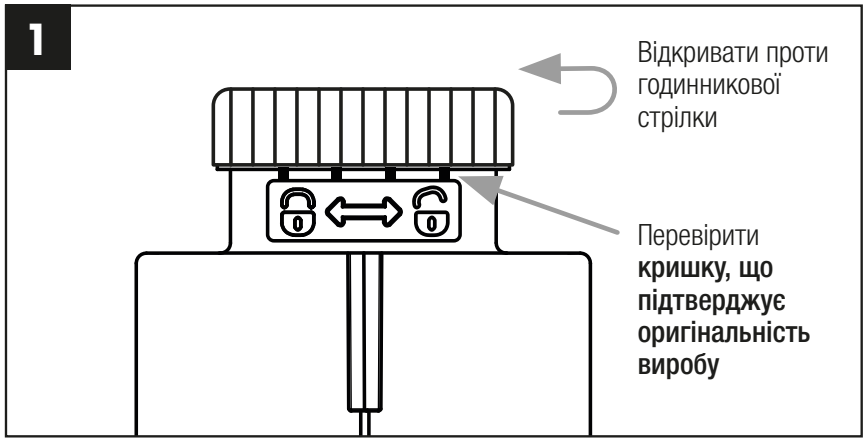

Рис. 1: Відкриття кришки, що підтверджує оригінальність виробу

Кришка, яка підтверджує оригінальність, гарантує, що виріб являє собою оригінальний непошкоджений продукт компанії Кеттенбах.

Під час першого застосування можна спостерігати та почути, як кришка картриджа відокремлюється від корпуса картриджа. Після застосування можна знову закривати картридж кришкою.

Встановити канюлю для змішування з інтегрованою допоміжною системою для позиціювання в передбачений для цього отвір з кодуванням та повернути за годинниковою стрілкою (див. рис. 2).

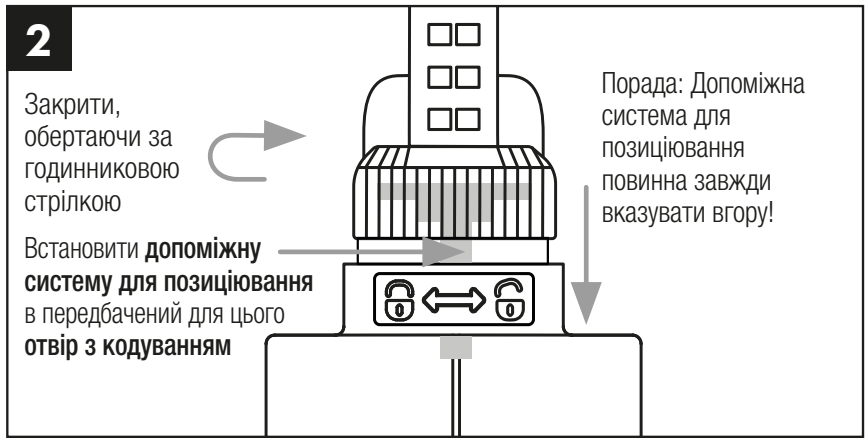

Рис. 2: Встановлення канюлі для змішування

Завдяки інтуїтивному використанню значно зменшується кількість помилок під час встановлення.

Просунути поршень пістолета вперед у картриджі та одразу розпочати нанесення матеріалу.

Завдяки системі змішування постійно забезпечується рівномірна подача матеріалу, таким чином, викидати відтискний матеріал перед застосуванням більше не потрібно.*

* Не відноситься до Futar® Д / Futar® Д Фаст / Futar® Д Слоу.

Наносити матеріал або безпосередньо на оклюзійну поверхню пацієнта, або на прикусний шаблон.

Після застосування знову закрити кришкою. Перед наступним застосуванням картриджа зняти кришку, встановити канюлю для змішування та дотримуватися процедури, описаної.

Очищення і дезінфекція Аплайфікс 4

Вийміть картридж.

Видаліть незатверділу пасту серветкою, змоченою в спирті.

Пістолет-дозатор Аплайфікс 4 можна використовувати декілька разів за умови належної дезінфекції. Компанія Кеттенбах рекомендує замінити пістолет-дозатор за наявності ознак зносу. Дезінфекцію можна провести, використовуючи наявний у продажу засіб для дезінфекції методом занурення. Компанія Кеттенбах рекомендує використовувати розчини на основі глутаральдегіду.

Умови зберігання

Зберігати в сухому місці при кімнатній температурі, подалі від сонячних променів. Бережіть від сильних перепадів температури.

Дезінфекція

Відбитки для реєстрації оклюзії можна дезінфікувати, наприклад за допомогою 2 % кислотного розчину глутаральдегіду. Використовуйте дезінфікуючі розчини. Див. інструкції виробників.

Склад

Вінілполісилоксани, полігідросилоксани, наповнювачі, пігменти, добавки, сполука платини.

Утилізація

Повністю використані картриджі / змішувальні канюлі / насадки-аплікатори та затвердлий матеріал можна утилізувати згідно з місцевими вимогами.

Товарні знаки

Futar® є зареєстрованим товарним знаком компанії Kettenbach GmbH & Co. KG (Кеттенбах ГмбХ & Ко. КГ).

Примітка

Деякі матеріали / продукти компанії Кеттенбах доступні для продажу не в усіх країнах.

Призначений виключно для застосування фахівцями в галузі стоматології.

У випадку серйозних інцидентів у зв'язку з використанням виробу негайно зверніться до виробника та компетентного органу.

Обмеження відповідальності

За винятком випадків, коли це заборонено законодавством, компанія Kettenbach GmbH & Co. KG (Кеттенбах ҐмбХ & Ко. КҐ) не несе відповідальності за будь-які збитки або пошкодження, спричинені в зв'язку з використанням даного продукту, будь то прямий, непрямий, особливий, випадковий або супутній збиток, незалежно від правової підстави, у тому числі гарантії, контракту, необережності або повної відповідальності.

Інформація про продукцію компанії Кеттенбах базується на результатах комплексних досліджень та досвіді застосування технології. Ми надаємо ці результати відповідно до нашої достовірної інформації, але залишаємо за собою право на технічні зміни з метою вдосконалення продукції. Проте це не звільняє користувача від обов'язку дотримуватися всіх наших рекомендацій та вказівок під час використання продукту.

Дата останнього перегляду інструкції із застосування: 12.2022

KETTENBACH GmbH & Co. KG
Im Heerfeld 7, 35713 Eschenburg, Germany
КЕТТЕНБАХ ҐмбХ & Ко. КҐ,
Ім Геерфелд 7, 35713 Ешенбург, Німеччина

Вироблено у Німеччині

Уповноважений представник в Україні:
ТОВ «Кратія Медтехніка»,
вул. Багговутівська, 17-21,
04107, м. Київ, Україна.
Тел.: 0 800 21-52-32
Електронна пошта: uarep@cratia.ua

Огляд та технічні характеристики продукції

Назва продукту	Робочий час за температури 23°C / 74°F ≤	Час полімеризації у ротовій порожнині за температури 35°C / 95°F ≥	Загальний час полімеризації* ≥	Твердість за Шором (прибл.)	Лінійне змінення розміру (прибл.) %	Техніка змішування	Змішувальний елемент
Futar®	30 s (с)	1 min (хв) 30 s (с)	2 min (хв)	A 90	–0,20	Пістолет-дозатор Аплайфікс 4 DS-50 1 : 1 / 2 : 1	Насадка для змішування, синій, діаметр 6,0 mm (мм)
Futar® Фаст	15 s (с)	45 s (с)	1 min (хв)	A 90	–0,20	Пістолет-дозатор Аплайфікс 4 DS-50 1 : 1 / 2 : 1	Насадка для змішування, синій, діаметр 6,0 mm (мм)
Futar® Ізі	30 s (с)	1 min (хв) 30 s (с)	2 min (хв)	A 90	–0,20	Пістолет-дозатор Аплайфікс 4 DS-50 1 : 1 / 2 : 1	Насадка для змішування, синій, діаметр 6,0 mm (мм)
Futar® Ізі Фаст	15 s (с)	45 s (с)	1 min (хв)	A 90	–0,20	Пістолет-дозатор Аплайфікс 4 DS-50 1 : 1 / 2 : 1	Насадка для змішування, синій, діаметр 6,0 mm (мм)
Futar® Д	30 s (с)	1 min (хв) 30 s (с)	2 min (хв)	D 43	–0,10	Пістолет-дозатор Аплайфікс 4 DS-50 1 : 1 / 2 : 1	Насадка для змішування, синій, діаметр 6,0 mm (мм)
Futar® Д Фаст	15 s (с)	45 s (с)	1 min (хв)	D 43	–0,10	Пістолет-дозатор Аплайфікс 4 DS-50 1 : 1 / 2 : 1	Насадка для змішування, синій, діаметр 6,0 mm (мм)
Futar® Д Слоу	1 min (хв) 30 s (с)	3 min (хв)	4 min (хв) 30 s (с)	D 43	–0,10	Пістолет-дозатор Аплайфікс 4 DS-50 1 : 1 / 2 : 1	Насадка для змішування, синій, діаметр 6,0 mm (мм)

* Загальний час полімеризації (до видалення з рота) від початку змішування

Умовні позначення

Відповідність до Директиви про медичні вироби MDR 2017 / 745 CE 0123	Знак відповідності	Ознайомлення з інструкцією для застосування
Медичний виріб MD	Зберігати в сухому місці	Не допускати впливу сонячного світла
Код партії LOT	Використати до	Температурне обмеження 25 °C 77 °F 10 °C 50 °F
Номер за каталогом REF	Виробник	Не використовувати повторно
Картридж 50 ml (мл)	Статична насадка для змішування Картридж 50 ml (мл) (для одноразового використання)	Пакувальний матеріал підлягає вторинній переробці
Міліметр mm (мм)	Менше або дорівнює ≤	Більше або дорівнює ≥
Відпускається тільки за рецептом.		

製品概要

Futar®, Futar® Fast, Futar® Easy, Futar® Easy Fast, Futar® D, Futar® D Fast およびFutar® D Slow は 正確な咬合記録用の注入可能な付加硬化型なエラストマー咬合採得材料です。

適用

すべてのFutar®咬合採得材料（Futar®、Futar® Fast、Futar® Easy, Futar® Easy Fast, Futar® D、Futar® D Fast、Futar® D Slow）は、正確な咬合印記を行うため使用できます。

Futar® D 材料（Futar® D、Futar® D Fast、Futar® D Slow）は、ハードタイプの咬合採得シリコンを必要とする適用に使用できます。

Futar® Fast、Futar® Easy Fast および Futar® D Fast は、作業時間がより短いため、「小規の適用」の使用に適しています。

Futar® D Slow は、作業時間がより長いため、時間のかかる咬合採得の使用に適しています。

Futar® EasyとFutar® Easy Fastは、より低い吐出力が特徴です。

対象患者

歯科治療のために口腔内の印象採得を要する患者。

禁忌

Futar®咬合採得材料を従来の印象材と使用しないでください。それらの高硬度の特性により口からの取り出しが非常に困難になり、不正確な採得が発生するおそれがあります。

アレルゲンの可能性がある物質

白金触媒、4-メトキシフェノール。

注意

有効期限後は使用しないでください。

通常、印象材の使用によってアレルギー反応をきたすことありません。ただし、過敏症の既往歴のある患者ではアレルギー反応の可能性を除外できません。

上記の疑いがある場合は、アレルギーに対するパッチテストを実施していください。

本品に含まれる成分に対してアレルギー体質ある患者、および接触アレルギー性接触皮膚炎などの既

往歴のある患者には使用しないでください。

歯肉溝または口腔に余った咬合採得材料を残したままにしないでください。

咬合採得材料を飲み込ませないようにしてください！万一飲み込んだ場合：問題が起きたり持続する際は、医師の診察を受けてください。

目との接触を避けてください。万一目と接触した場合は、直ちに洗眼剤または水でよく濯いでください。問題が起きたり持続する場合、医師の診察を受けてください。

活性硫酸、塩化アルミニウムまたは窒素化合物を含む製品（硫酸第二鉄を含むリトラクションコード、ポリスルフィド印象材など）を本製品と併用すると、ビニル・ポリシロキサン材料の硬化反応を妨げる場合があります。これらの材料を使用した部位は、すべての残留成分を取り除くため必ずよく濯いでください。

材料を取り扱う際に手袋を装着する場合、咬合採得材料と手袋に互換性があるかサンプルを試してから治療で使用してください。ラテックス製手袋との接触を避けてください。

環境汚染を避けるため、材料が下水、または水系に入らないようにしてください。

ドライクリーニングでは、材料を除去することができないため衣服との接触を避けてください。

備考

最適な咬合採得を実施するため、総作業時間と口腔内の硬化時間を厳守するようにしてください。材料の温度が23°C（74°F）から逸脱すると、総作業時間および硬化時間に影響が出ます。

Applyfix 4 注入ガンDS-50 1:1 / 2:1 でのカートリッジ材の取扱説明

カートリッジをApplyfix 4注入ガンDS-50 1:1/2:1に挿入します。

カートリッジ底の刻み目が下向きになるよう注意してください。誤ってカートリッジを注入ガンに挿入すると、ブラケットが閉まらなくなります。

カートリッジの開封明示キャップを回して外します（図1を参照）。

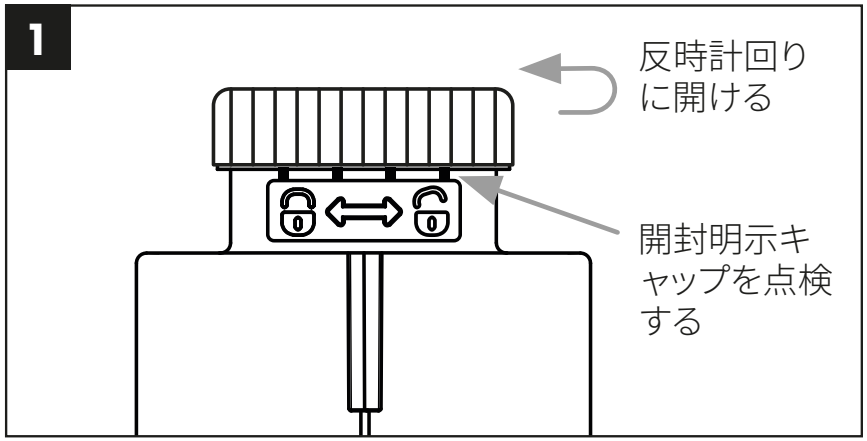

図1：開封明示キャップの開封

開封明示キャップは、Kettenbach Dental による損傷のない純正製品であることを保証するものです。

初めてご使用になる際、カートリッジのキャップを目に見えるよう、また音が聞こえるようにカートリッジ本体から外してください。使用後、キャップはカートリッジを閉じるためにご利用いただけます。

ポジショニングサポート付混合カニューレを、専用のコーディング口に設置し、スレッドへ時計回りに回します（図2参照）。

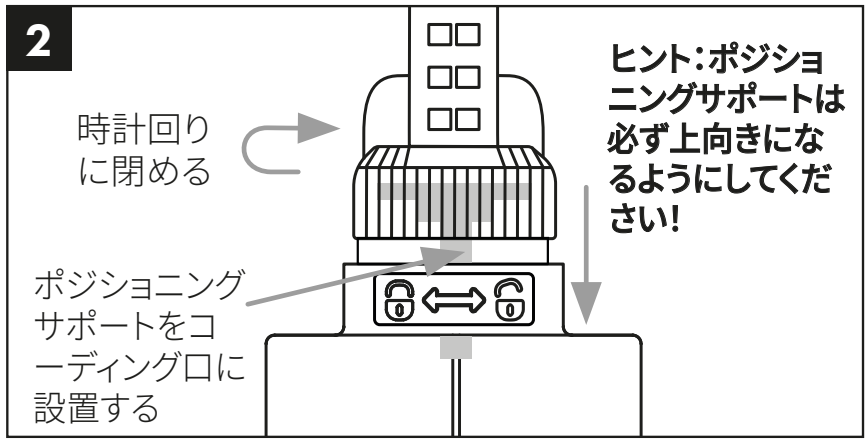

図2：混合カニューレの取付

素材を直接患者の咬合面または咬合床に広げます。

ガンの柄をカートリッジに押し込み、直接送り出しを開始します。

混合システムにより常に均一な送り出しを保証することで、使用前の印象材のむだをなくします。*

* Futar® D / Futar® D Fast / Futar® D Slowには適用されません 。

所要量の素材を直接印象用トレイに充填します。

使用後はキャップで再び閉じてください。カートリッジを再度使用する前に、キャップを取り外し、新しい混合カニューレを取り付けて、上記の要領で進めてください。

Applyfix 4 のクリーニングと消毒

カートリッジを外します。

アルコールを浸み込ませた布を使用し、硬化していないペーストを除去してください。

適切に消毒される場合、Applyfix 4ディスペンシング・ガンは、数回ほど使用可能です。Kettenbach社では、目視可能な使用感があった場合、ガンの交換を推奨しています。市販されている浸漬消毒液を使用して滅菌が可能です。Kettenbach社ではグルタルアルデヒドベースの溶液の使用を推奨しています。

消毒

咬合採得の消毒は、例えば、2%の酸性グルタルアルデヒド溶液を使用して行えます。消毒溶液を使用してください。メーカーの取扱指示を参照してください。

保管条件

室温で乾燥した場所に保管し、日光への曝露、極端な温度変化を避けてください。

成分

ビニルポリシロキサン、ハイドロジェンポリシロキサン、充填剤、着色材、添加剤、白金触媒。

廃棄

完全に空になったカートリッジ/ミキシングカニューレ/アプリケーションフィルタおよびセット材料は、地域の規定に従って廃棄することができます。

登録商標

Futar® は、Kettenbach GmbH & Co. KG の登録商標です。

備考

選択されたKettenbachの材料/製品は、特定の市場でのみ入手可能な場合があります。

本品は、歯科医療有資格者以外の方は使用しないこと。

製品に関連のある重大な事件が発生した場合には、直ちに製造元と責任当局に連絡してください。

賠償責任の制限

法律で禁止されている以外に、Kettenbach GmbH & Co. KG は、保証、契約、過失、または厳格な責任を含む主張見解にかかわらず、直接的、間接的、特例、偶発的、必然的に本製品より生じたいずれの滅失・毀損に対する責任を負いません。

Kettenbach製品は、包括的な研究および使用経験と技術に基づいています。研究結果は弊社のこれまでの経験に基づくものであり、製品開発体制内で技術的変更を行う可能性があります。しかし、ユーザーはいずれの使用についても、すべての推奨や情報を考慮し、それに必ず従ってください。

改訂：2022年4月20日

製品概要および技術データ

製品名	23°C/74°F ≤ での作業時間	35°C/95°F ≥ での口腔内硬化時間	総硬化時間* ≥	ショア硬さ（およそ）	直線寸法変化（およそ）%	混合テクニック	混合材料
Futar®	30 秒	1 分 30 秒	2 分	A 90	- 0.20	Applyfix 4ディスペンシング・ガン DS-50 1:1/2:1	ミキシングチップ、ブルー、Ø 6.0 mm
Futar® Fast	15 秒	45 秒	1 分	A 90	- 0.20	Applyfix 4ディスペンシング・ガン DS-50 1:1/2:1	ミキシングチップ、ブルー、Ø 6.0 mm
Futar® Easy	30 秒	1 分 30 秒	2 分	A 90	- 0.20	Applyfix 4ディスペンシング・ガン DS-50 1:1/2:1	ミキシングチップ、ブルー、Ø 6.0 mm
Futar® Easy Fast	15 秒	45 秒	1 分	A 90	- 0.20	Applyfix 4ディスペンシング・ガン DS-50 1:1/2:1	ミキシングチップ、ブルー、Ø 6.0 mm
Futar® D	30 秒	1 分 30 秒	2 分	D 43	- 0.10	Applyfix 4ディスペンシング・ガン DS-50 1:1/2:1	ミキシングチップ、ブルー、Ø 6.0 mm
Futar® D Fast	15 秒	45 秒	1 分	D 43	- 0.10	Applyfix 4ディスペンシング・ガン DS-50 1:1/2:1	ミキシングチップ、ブルー、Ø 6.0 mm
Futar® D Slow	1 分 30 秒	3 分	4 分 30 秒	D 43	- 0.10	Applyfix 4ディスペンシング・ガン DS-50 1:1/2:1	ミキシングチップ、ブルー、Ø 6.0 mm

* 混合開始からの総硬化時間（口腔から取り出すまでの時間）

وصف المنتج

مواد Futar® وFutar® Fast وFutar® Easy وFutar® Easy Fast وFutar® D وFutar® D Fast وFutar® D Slow هي مواد بوليمر لزجة متشابكة بشكل إضافي وقابلة للحقن لتسجيل تطابق الأسنان من أجل التسجيل الدقيق لدرجة سوء تطابق الفك.

مجالات الاستخدام

جميع مواد Futar® لتسجيل تطابق الأسنان (Futar® و Futar® Fast وFutar® Easy وFutar® Easy Fast وFutar® D وFutar® D Fast وFutar® D Slow) يمكن استخدامها من أجل التسجيل الدقيق لتطابق الأسنان.

مواد Futar® D المتمثلة في (Futar® D وFutar® D Fast و Futar® D Slow) تتلائم مع الاستخدامات التي تتطلب سليكون صلب من أجل تسجيل تطابق الأسنان.

استخدام Futar® Fast وFutar® Easy Fast وFutar® D Fast مفيد في «الاستخدامات الصغيرة» بسبب فترة الاستخدام القصيرة.

مواد Futar® D Slow تتناسب مع تسجيلات تطابق الأسنان المتطلبة للوقت بسبب فترة الاستخدام الطويلة.

يتميز Futar® Easy وFutar® Easy Fast بقوة تصريف ضئيلة.

فئة المرضى المستهدفة

المرضى الذين يعالجون في إطار إجراء يحدده طبيب الأسنان

موانع الاستعمال

لا يجوز استخدام مواد تسجيل تطابق الأسنان Futar® في إجراء طباعات الأسنان التقليدية. درجة الصلابة النهائية العالية التي يمكن الوصول إليها تُصعب من أخذ الطبعة بشكل حاد للغاية ويمكن أن تؤدي لخلع الأسنان بشكل غير متعمد.

المواد المحتملة المسببة للحساسية

مركب البلاتين، -4ميثوكسيفينول.

تحذير

لا تستخدم بعد مرور تاريخ صلاحية الاستخدام.

عادة لا تسبب مواد الطبع ردود فعل تحسسية؛ ومع ذلك لا يمكن استبعاد حدوث ردود فعل تحسسية لدى الأشخاص الذين يعانون من الحساسية.

نوصي في حالة الشك بإجراء اختبار الحساسية قبل الاستخدام.

يحظر استخدام المادة في حالة الحساسية المعروفة ضد أحد المواد المكونة أو في حالة حساسية الاتصال.

لا تترك بقايا مواد تسجيل تطابق الأسنان في الشدق أو في فجوة الفم.

يحظر ابتلاع مواد تسجيل تطابق الأسنان. عند الابتلاع: قم باستشارة طبيب، إذا كان هناك شكوى أو إذا استمرت الشكوى.

تجنب ملامسة المادة للعين. في حالة ملامسة المادة للعين عن طريق الخطأ: نظف العين على الفور جيداً بواسطة منظف للعين أو بالماء. قم باستشارة

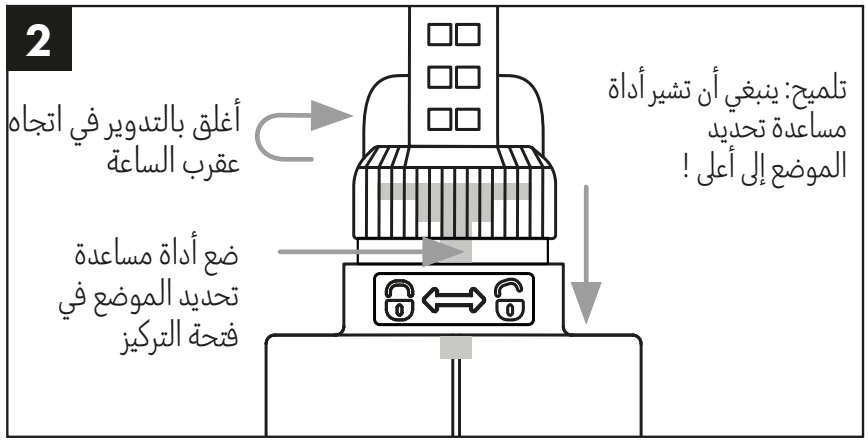

صورة 2: قم بتركيب راس الخلط

من خلال الاستخدام البديهي يتم الحد بوضوح من الأخطاء عند التركيب.

أدفع زر المسدس في الخرطوشة وابدأ مباشرة في التوزيع.

بناء على نظام الخلط يتم ضمان إخراج متساوي للمادة في أي وقت، بحيث يكون ليس ضرورياً إلقاء مادة الطبع قبل الاستخدام.*

* لا يطبّق على Futar® D / Futar® D Fast / Futar® D Slow .

ضع المادة مباشرة على مساحة تطابق أسنان المريض أو نموذج تطابق الأسنان.

بعد الاستخدام قم بتركيب غطاء الغلق مرة أخرى على الخرطوشة. قبل استخدام الخرطوشة مرة أخرى أنزع الغطاء وقم بتركيب رأس خلط جديدة واستمر في العمل كما هو موصوف أعلاه.

تنظيف وتطهير Applyfix 4

أنزع الخرطوشة.

قم بإزالة المعجون غير المتماسك بواسطة خرقة مبللة بالكحول.

يجوز استخدام مسدس المعايرة Applyfix 4 عدة مرات في حالة تطهيره بشكل مناسب. في حالة وجود أثار استخدام واضحة ينصح بالاستبدال. يمكن إجراء التطهير بواسطة استخدام مادة تطهير بالغمر متداولة بالأسواق. شركة Kettenbach تنصح باستخدام محاليل على أساس غلوتارالدهيد.

ظروف الحفظ

تحفظ جافة بعيدا عن ضوء الشمس، تحفظ في درجة حرارة الغرفة، تجنب درجات الحرارة الغير عادية.

التطهير

يمكن تطهير تسجيلات تطابق الأسنان على سبيل المثال بمحلول غلوتارالدهيد 2 % أو محلول تطهير .اتبع تعليمات الشركة المنتجة.

التركيب

بوليسيلوكسان الفينيل، بولي سيلوكسان الهيدروجين، الحشو، لون، إضافات، مركب البلاتين.

التخلص من المنتج

الخراطيش / قُنيّات (كانيولات) الخلط/ رؤوس الاستخدام التي تم تفريغها بالكامل ومواد التوصيل يمكن التخلص منها وفقًا للوائح الإقليمية السارية.

طبيب، إذا كان هناك شكوى أو إذا استمرت الشكوى.

استخدام المنتجات التي تتضمن مركبات الكبريت الفعال أو كلوريد الألومنيوم أو النيتروجين مثل (خيوط التبعيد المحتوية على سلفات الحديد، مواد طباعة الأسنان من سلفات البولي) مع هذا المنتج تعوق من تصلب مادة سليكون البولي فينيل. إذا استخدمت مثل هذه المواد، فيجب غسل الموضع جيداً للتخلص من جميع البقايا.

إذا كان سيتم استخدام قفازات عند المعالجة بالمادة، فيجب اختبارها مسبقاً بتجربة للتحقق من توافقها. تجنب ملامسة القفازات اللاتكس.

يحظر وصول المادة إلى أنظمة الصرف أو مواسير المياه، لتجنب إحداث أضرار بالبيئة.

تجنب ملامسة المنتج للملابس، لأنه ليس من الممكن إزالة المادة بالتنظيف الكيماوي.

ملاحظات

للحصول على نتائج طيبة عند تسجيل تطابق الأسنان، يجب على الضرورة مراعاة سائر فترة المعالجة وفترة البقاء بالفم. إذا اختلفت درجة حرارة المادة بشكل كبير عن 23 درجة مئوية، فسوف يتأثر زمن المعالجة وزمن الصلابة.

إرشادات استخدام مواد الخرطوشة في مسدس معايرة Applyfix 4 بمعدل DS-50 1:1 / 2:1

ضع الخرطوشة في مسدس المعايرة Applyfix 4 بمعدل DS-50 1:1 / 2:1 .

من الضروري مراعاة، أن تشير فجوة قاعدة الخرطوشة إلى أسفل. إذا وُضِعت الخرطوشة بشكل خاطئ، فلن يكون من الممكن غلق الذراع.

الأن يمكن فتح غطاء ضمان أصالة الخرطوشة (أنظر صورة 1).

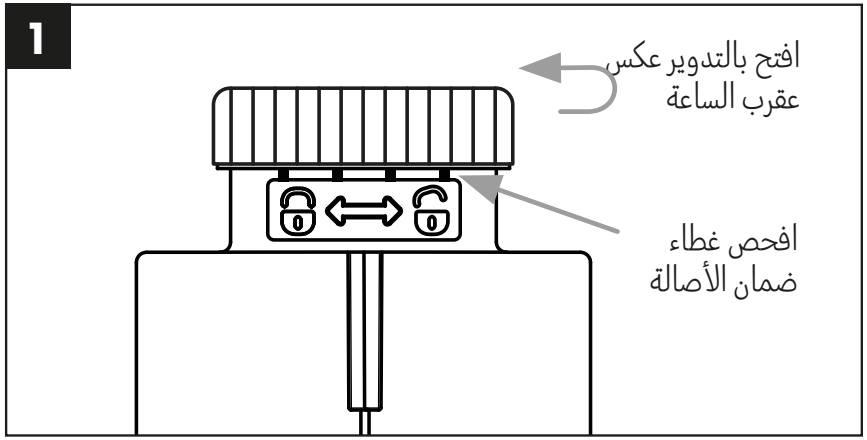

صورة 1: افتح غطاء ضمان الأصالة

من خلال غطاء ضمان الأصالة ينم ضمان، أن يتعلق الأمر بمنتج أصلي ليس به أضرار من إنتاج Kettenbach Dental.

عند الاستعمال للمرة الأولى سوف ينفصل غطاء الخرطوشة بشكل واضح ومسموع عن جسم الخرطوشة. بعد الاستعمال يمكن استخدام الغطاء لغلق الخرطوشة.

ضع رأس الخلط المزودة بأداة مساعدة لتحديد الموضع في فتحة الترميز المعدة لذلك ثم قم بإدارتها في القلاوظ في اتجاه عقرب الساعة (انظر صورة 2).

عرض إجمالي للمنتجات والبيانات الفنية

اسم المُنتج	فترة الاستخدام عند 23 درجة مئوية / 74 درجة فهرنهايت ≤	فترة البقاء في الفم عند 35 درجة مئوية / 95 درجة فهرنهايت ≤	نهاية التماسك* ≤	الصلابة (تقريبا) شور	التغير الخطي للمقياس (أقصى قدر) %	تقنية الخلط	عنصر الخلط
Futar®	30 ثانية	1 دقيقة 30 ثانية	2 دقائق	A 90	0.20 -	مسدس معايرة Applyfix 4 طراز 2:1 / 1:1 DS-50	إبرة خلط، أزرق أء، قطر 6,0 مم
Futar® Fast	15 ثانية	45 ثانية	1 دقيقة	A 90	0.20 -	مسدس معايرة Applyfix 4 طراز 2:1 / 1:1 DS-50	إبرة خلط، أزرق أء، قطر 6,0 مم
Futar® Easy	30 ثانية	1 دقيقة 30 ثانية	2 دقائق	A 90	0.20 -	مسدس معايرة Applyfix 4 طراز 2:1 / 1:1 DS-50	إبرة خلط، أزرق أء، قطر 6,0 مم
Futar® Easy Fast	15 ثانية	45 ثانية	1 دقيقة	A 90	0.20 -	مسدس معايرة Applyfix 4 طراز 2:1 / 1:1 DS-50	إبرة خلط، أزرق أء، قطر 6,0 مم
Futar® D	30 ثانية	1 دقيقة 30 ثانية	2 دقائق	D 43	0.10 -	مسدس معايرة Applyfix 4 طراز 2:1 / 1:1 DS-50	إبرة خلط، أزرق أء، قطر 6,0 مم
Futar® D Fast	15 ثانية	45 ثانية	1 دقيقة	D 43	0.10 -	مسدس معايرة Applyfix 4 طراز 2:1 / 1:1 DS-50	إبرة خلط، أزرق أء، قطر 6,0 مم
Futar® D Slow	1 دقيقة 30 ثانية	3 دقائق	4 دقائق 30 ثانية	D 43	0.10 -	مسدس معايرة Applyfix 4 طراز 2:1 / 1:1 DS-50	إبرة خلط، أزرق أء، قطر 6,0 مم

* إجمالي فترة التماسك (النزع من الفم) من بداية الخلط

العلامة التجارية

Futar® هو علامة تجارية مسجلة لصالح شركة
Kettenbach GmbH & Co. KG المحدودة المسؤولية وشركائها
شركة توصية.

إرشاد

ليست جميع منتجات Kettenbach متوافرة في جميع الدول.

مخصص للاستخدام من قبل أخصائيي طب الأسنان.

في حالة وقوع حوادث خطيرة تتعلق بالمنتج، يُرجى الإسراع بالتوجه إلى الشركة المصنعة والجهة المسؤولة على الفور.

تحديد المسؤولية

طالما أن استبعاد المسؤولية أمر جائز قانونا، لا تتحمل شركة Kettenbach المحدودة المسؤولية أي مسؤولية عن فقدان الأسنان أو الأضرار التي تنجم عن هذا المنتج، سواء كان الأمر يتعلق في ذلك بأضرار مباشرة أو غير مباشرة أو خاصة أو مصاحبة أو لاحقة، وذلك دون النظر إلى الوضع القانوني، بما فيها الضمان أو العقد أو الإهمال أو العمد.

تعتمد البيانات الخاصة بمنتجات Kettenbach على بحث شامل وخبرة استخدام فنية. نحن نوفر هذه النتائج تبعاً لأفضل ما توصلت إليه معلوماتنا، لكننا نحتفظ بحقنا في إجراء تغييرات فنية لتطوير المُنتج. هذا لا يعفي مستخدم المنتجات من مراعاة التوصيات والبيانات عند الاستخدام.

تاريخ تحرير المعلومات: 20 أبريل 2022

MD

Medizinprodukt / Medical device / Dispositif médical / Medisch hulpmiddel / Медицинское изделие / Dispositivo medico / Producto sanitario / Tıbbi cihaz / Dispositivo médico / Wyrób medyczny / Медичний виріб / 医療機器 / منتج طبي

www.kettenbach.com

Manufacturer:
Kettenbach GmbH & Co. KG
Im Heerfeld 7
35713 Eschenburg
Germany

Distributed in the U.S. by:
Kettenbach LP
62-64 Enter Lane
Islandia, NY 11749
USA

CE 0123

37469-11/2523
Made in Germany